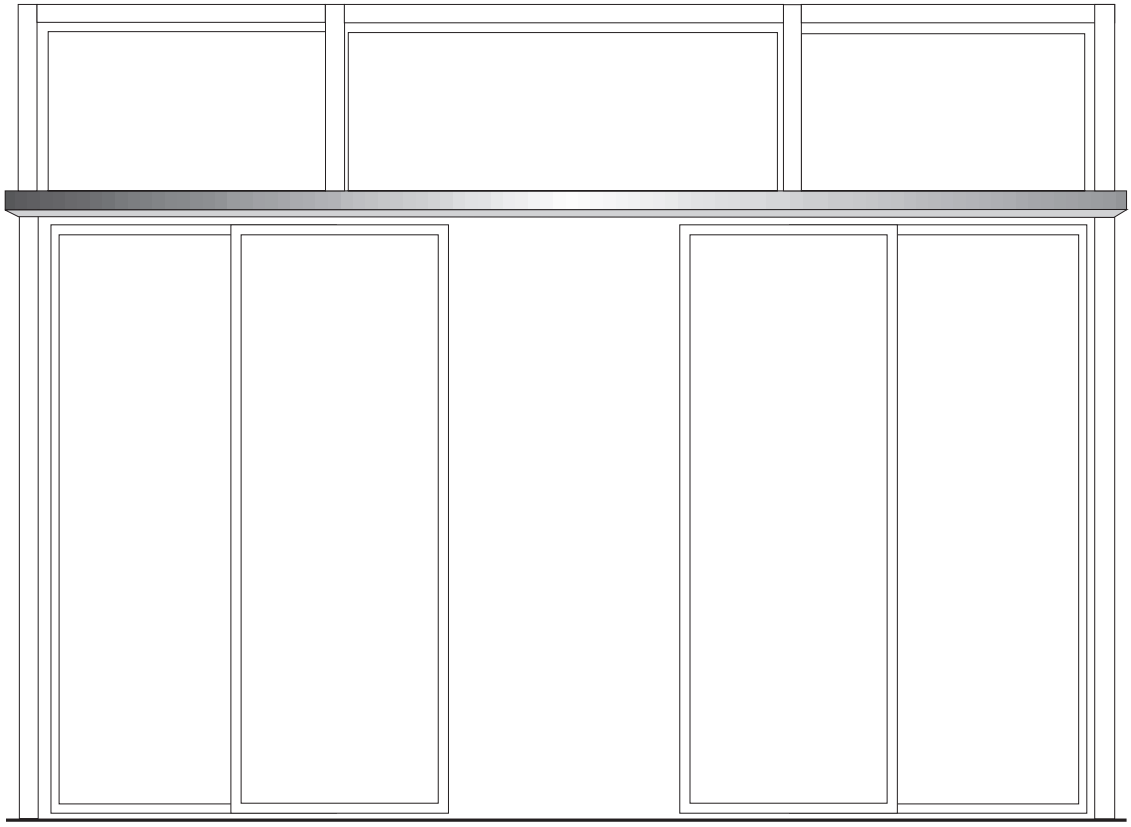

Impianti di porte scorrevoli automatiche

validi per famiglie di prodotti
ECdrive
Slimdrive
Powerdrive

139745-10

Istruzioni per l'uso originali

IT Manuale d'uso

GEZE

Sommario

1 Introduzione ... 3
1.1 Simboli e simbologia usata ... 3
1.2 Responsabilità sui prodotti ... 3
1.3 Casi particolari ... 3
1.4 Ulteriori informazioni ... 4
1.5 Termini tecnici ... 4

2 Avvertenze di sicurezza di base ... 5
2.1 Per l'utente ... 5
2.2 Impiego appropriato - Destinazione d'uso ... 5

3 Descrizione ... 7
3.1 Struttura ... 7
3.2 Panoramica dei modi operativi ... 8
3.3 Elementi di comando ... 10
3.4 Porta nel modo operativo normale ... 11

4 Sistemi di comando per porte a battente automatiche ... 13
4.1 Selezione del modo operativo ... 13
4.2 Interdizione e abilitazione dei modi operativi ... 14
4.3 Bloccaggio/sbloccaggio (opzionale) ... 15
4.4 Comportamento in casi di emergenza ... 15
4.5 Comportamento in caso di allarme per incendio (Slimdrive SL-T30) ... 16
4.6 Comportamento in caso di allarme per fumo (Slimdrive SL-RD) ... 16
4.7 Funzione di chiusa ... 16

5 Tensione di rete assente ... 17
5.1 Comportamento della porta in assenza della tensione di rete ... 17
5.2 Bloccaggio/sbloccaggio in assenza della tensione di rete ... 18

6 Messaggi di errore ... 20
6.1 Programmatore a tasti TPS / programmatore digitale con display DPS ... 20
6.2 Programmatore meccanico MPS/MPS-ST ... 20

7 Cosa fare se...? ... 20

8 Pulizia e manutenzione ... 22
8.1 Pulizia ... 22
8.2 Manutenzione ... 22
8.3 Batteria ... 23

9 Ispezione tecnica di sicurezza svolta da tecnici specializzati ... 23

10 Dati tecnici ... 23

1 Introduzione

1.1 Simboli e simbologia usata

Avvertenze
Le presenti istruzioni per l'uso contengono avvertenze da osservare per evitare danni a beni e persone.
- ▶ Queste avvertenze vanno sempre lette ed osservate.
- ▶ Seguire tutti i passaggi contrassegnati con i simboli e le parole di avviso.

Simbolo di avviso	Termine di avviso	Significato
⚠	**AVVERTENZA**	Pericoli per le persone. La mancata osservanza può provocare lesioni gravi o letali.
⚠	**ATTENZIONE**	Pericoli per le persone. La mancata osservanza può provocare lesioni lievi o di media gravità.

Altri simboli e simbologia usata
Informazioni importanti e note tecniche sono evidenziate per illustrare il corretto utilizzo del prodotto.

Simbolo	Significato
!	significa “Nota importante”; informazioni per evitare danni materiali
i	significa “Informazione aggiuntiva” Si deve attirare maggiormente l'attenzione dell'utente sulle informazioni aggiuntive importanti. Pur non essendovi pericoli per persone e cose, è particolarmente utile che le informazioni aggiuntive vengano lette con attenzione.
▶	Simbolo per un intervento: qui è necessario intervenire. ▶ Nel caso di più azioni, compierle nell’ordine indicato.
	Vie di fuga e uscite di sicurezza: La porta scorrevole è omologata per vie di fuga e di emergenza
	Nessuna via di fuga e uscita di sicurezza: La porta scorrevole non è omologata per vie di fuga e di emergenza
BO	Break-Out: Le ante della porta e le parti laterali possiedono una funzione di break-out
BO	Nessun Break-Out: La funzione non è possibile nelle porte break-out

1.2 Responsabilità sui prodotti

Ai sensi della “Legge relativa alla responsabilità sui prodotti” sulla responsabilità del produttore, è necessario osservare le informazioni contenute in questo manuale (informazioni sul prodotto e uso conforme, uso scorretto, caratteristiche del prodotto, manutenzione del prodotto, obblighi di informazione e di istruzione). La mancata osservanza esenta il produttore dal suo obbligo di responsabilità.

1.3 Casi particolari

In determinati casi possono presentarsi differenze dalle indicazioni riportate nel presente manuale utente.
Esempi:
- ▫ cablaggio speciale
- ▫ particolari impostazioni delle funzioni (parametri)
- ▫ software speciale
- ▶ Per ulteriori informazioni si prega di rivolgersi al tecnico di assistenza responsabile.

1.4 Ulteriori informazioni

Le informazioni sulla messa in funzione e sulla manutenzione sono riportate sullo schema elettrico e nelle istruzioni di montaggio delle diverse porte scorrevoli automatiche.

1.5 Termini tecnici

Termine tecnico	Spiegazione
Dispositivo di comando interno (KI)	Pulsante, interruttore, radar o sensore per attivare l'apertura della porta. Il dispositivo di comando si trova all'interno. Il comando è attivo nei modi operativi "Automatico" e "Chiusura negozio". Nel modo operativo "Notte/Bloccato" e "OFF", il comando è disattivato.
Dispositivo di comando esterno (KA)	Pulsante, interruttore, radar o sensore per attivare l'apertura della porta. Il dispositivo di comando si trova all'esterno. Il comando è attivo nel modo operativo "Automatico". Nei modi operativi "Chiusura negozio", "Notte/Bloccato" e "OFF", il comando è disattivato.
Dispositivo di comando autorizzato (KB)	Controllo dell'accesso (ad es. pulsante a chiave o lettore di keycard) per l'apertura della porta da parte di persone autorizzate. Il comando è attivo nei modi operativi "Automatico", "Chiusura negozio", "Notte/Bloccato" e "OFF".
Sensore di sicurezza Apertura (SIO)	Sensori di presenza (ad es. sensore a infrarossi attivi) per proteggere la zona di movimento in apertura delle ante. I sensori proteggono la parte laterale della porta.
Sensore di sicurezza Chiusura (SIS)	Sensori di presenza (ad es. sensore a infrarossi attivi) per proteggere la zona di movimento in chiusura delle ante. I sensori devono proteggere la zona di movimento sia internamente che esternamente.
Arresto di emergenza	Pulsante autobloccante con cui si può attivare l'arresto immediato dell'automatismo in caso di pericolo. L'automatismo resta fermo nell'attuale posizione finché l'utente non sblocca il pulsante di emergenza löschen.
Blocco di emergenza	Attivando il blocco di emergenza, la porta si chiude e si blocca. I comandi di apertura e i dispositivi di sicurezza sono disattivati durante la chiusura.
Reset	Pulsante per la rimessa in servizio dell'automatismo in seguito al ripristino della tensione di esercizio o al termine dell'allarme incendio. Premendo il pulsante si chiude il circuito di autoritenuta integrato nell'automatismo, mediante il quale si riattiva l'automatismo.

2 Avvertenze di sicurezza di base

2.1 Per l'utente

Prima di procedere alla messa in funzione della porta, leggere attentamente e osservare il presente manuale utente. Rispettare sempre le seguenti avvertenze di sicurezza:

- Rispettare le condizioni di funzionamento, manutenzione e riparazione prescritte dalla GEZE.
- La messa in servizio e gli interventi di montaggio, manutenzione e riparazione prescritti devono essere eseguiti da tecnici specializzati ed autorizzati da GEZE.
- Occorre rispettare anche le direttive europee e quelle nazionali pertinenti.
- Impiego solo in ambienti asciutti.
- Gli intervalli per le prove tecniche di sicurezza previsti dalle norme nazionali devono essere rispettati.
- Il collegamento elettrico deve essere effettuato da un elettricista/tecnico specializzato.
- Senza il consenso da parte di GEZE non si deve apportare nessuna modifica all'impianto.
- GEZE declina qualsiasi responsabilità per danni dovuti a modifiche arbitrarie dell'impianto.
- Il titolare è responsabile del funzionamento sicuro dell'impianto.
- Il funzionamento in sicurezza dell'impianto deve essere regolarmente controllato da un tecnico di assistenza.
- In caso di installazione scorretta o non accurata dei dispositivi di sicurezza, i quali non svolgono quindi i compiti previsti, non è consentito continuare a far funzionare l'impianto. È necessario informare quanto prima il tecnico di assistenza.
- Quando si utilizzano ante di vetro, accertarsi che gli adesivi di sicurezza applicati siano visibili e ben leggibili.
- Proteggere il programmatore di funzione dall'accesso di persone non autorizzate.
- Pericolo di lesioni dovuto a spigoli taglienti nell'automatismo quando si abbassa la copertura.
- Pericolo di lesioni dovuto a parti sospese.
- Il dispositivo non può essere utilizzato da bambini di età inferiore a 8 anni e da persone con facoltà fisiche, sensoriali o mentali limitate o senza la necessaria esperienza e conoscenza, a meno che non siano sorvegliate o non siano state istruite sull'uso in sicurezza e informate sui pericoli connessi.
- I bambini non devono giocare con l'apparecchio.
- Non affidare pulizia e manutenzione ai bambini se non sorvegliati.

2.2 Impiego appropriato - Destinazione d'uso

2.2.1 Sistemi automatici per porte

- Il sistema di porte scorrevoli serve per l'apertura e chiusura automatica di un passaggio all'interno di un edificio.
- Il sistema di porte scorrevoli deve essere utilizzato soltanto in ambienti asciutti entro il campo d'impiego consentito.

- Il sistema di porte scorrevoli è indicato per i flussi dei visitatori all'interno degli edifici.
- Il sistema di porte scorrevoli non è concepito per i seguenti impieghi:
  - per l'impiego industriale
  - per applicazioni che non sono destinate al passaggio delle persone (ad es. porte di garage)
  - su oggetti in movimento, come le navi

- Il sistema di porte scorrevoli può essere utilizzato soltanto:
  - nei modi operativi prescritti da GEZE
  - con i componenti omologati / consentiti da GEZE
  - con il software fornito da GEZE
  - nelle varianti / tipologie di montaggio documentate da GEZE
  - entro il campo di impiego verificato/consentito (clima / temperatura / classe di protezione)
- Un utilizzo diverso da quello previsto è considerato non appropriato e invalida qualsiasi diritto di rivendicazione in garanzia nei confronti di GEZE.
- Il sistema di porte scorrevoli automatiche Slimdrive SL-T30 è omologato per l'impiego su elementi di chiusura antincendio.
- Il sistema di porte scorrevoli automatiche Slimdrive SL-RD è omologato per l'impiego su porte antifumo.
- I sistemi di porte scorrevoli automatiche Slimdrive SL RC2 e Slimdrive SC RC2 sono omologati per l'impiego su porte scorrevoli antiscasso con classe di resistenza 2.
- Per le vie di fuga e le uscite di sicurezza sono omologati soltanto i sistemi di porte scorrevoli automatiche FR, BI (Break-In) e BO (Break-Out).

Avvertenze importanti su porte in vie di fuga e uscite di sicurezza (azionamenti FR, azionamenti break in e break-out)

- Non collocare oggetti nella zona di passaggio della porta.
- Dopo la pulizia, le ante protettive/di sicurezza delle porte scorrevoli devono essere richiuse.
- Il programmatore per la commutazione del modo operativo sugli azionamenti automatici deve essere protetto contro l'utilizzo di persone non autorizzate.
- Se si utilizza un programmatore a chiave, dopo aver cambiato il modo operativo occorre estrarre la chiave.
- La porta deve essere bloccata esclusivamente da persone autorizzate.

2.2.2 Azionamenti FR

Le porte scorrevoli automatiche FR possiedono componenti che consentono l'impiego come porta per vie di fuga e di emergenza.

Dimensionamento ridondante dell'azionamento (2 motori)
Se la tensione di rete viene a mancare (ad esempio black-out), le porte scorrevoli si aprono mediante la batteria (non nel modo operativo "Notte/Bloccato").

Transizione allo stato sicuro
Se si riconosce un guasto dell'azionamento che influenza negativamente l'apertura automatica della porta scorrevole, le ante della porta si aprono.

Disattivazione della funzione per vie di emergenza

- Passando al modo operativo "Notte/Bloccato", la porta scorrevole non è più disponibile come via di fuga.
- Il modo operativo "Notte/Bloccato" non è un modo operativo definito secondo le direttive per porte scorrevoli automatiche in vie di emergenza (AutSchR).
- Solo le persone autorizzate possono commutare il modo operativo (ad es. con l'interruttore a chiave) sul programmatore.
- La commutazione su "Notte/Bloccato" deve essere eseguita solo se la via di fuga non viene più utilizzata, cioè se nell'edificio non si trovano più persone o se il piano di fuga prevede altre vie di fuga per questo periodo.

Ampiezza di apertura ridotta
Per il teach-in di un'ampiezza di apertura ridotta, il titolare deve presentare per iscritto la larghezza prescritta per la via di fuga. Solo se si dispone di tale documento è consentito eseguire il teach-in di un'ampiezza di apertura ridotta. L'ampiezza di apertura ridotta impostata deve essere grande almeno come la larghezza prescritta per la via di fuga. Una copia del documento deve essere allegata al libretto di manutenzione o di prova. L'ampiezza di apertura ridotta non deve essere minore del 30% dell'ampiezza di apertura completa. La centralina di comando non apprende posizioni ridotte di ampiezza minore.

Variante di prodotto FR-DUO
Sono possibili due direzioni di fuga.

Variante di prodotto FR-LL
La porta viene bloccata nel modo operativo "Chiusura negozio" per impedire la sua apertura dall'esterno.

Variante di prodotto FR-RWS
Modo operativo supplementare simile a "Notte/Bloccato", tuttavia con bloccaggio che assicura una funzione di via di fuga a prova di guasto. L'apertura viene effettuata tramite un necessario interruttore di emergenza.

2.2.3 Azionamenti break-out

Nei modi operativi "Automatico", "Apertura permanente" e "Chiusura negozio", le ante della porta e le parti laterali possono essere aperte a spinta in direzione di fuga.

2.2.4 Azionamenti RC2

La funzione antieffrazione RC2 è prevista soltanto nella modalità "Notte/Bloccato". Se la porta viene usata in modalità "Notte/Bloccato", la funzione via di emergenza è disattivata.

3 Descrizione

3.1 Struttura

La figura seguente è solo uno schema di principio del sistema di porta.
Per motivi tecnici non è possibile illustrare qui tutte le possibilità offerte.
Gli elementi di comando possono essere disposti in maniera personalizzata.

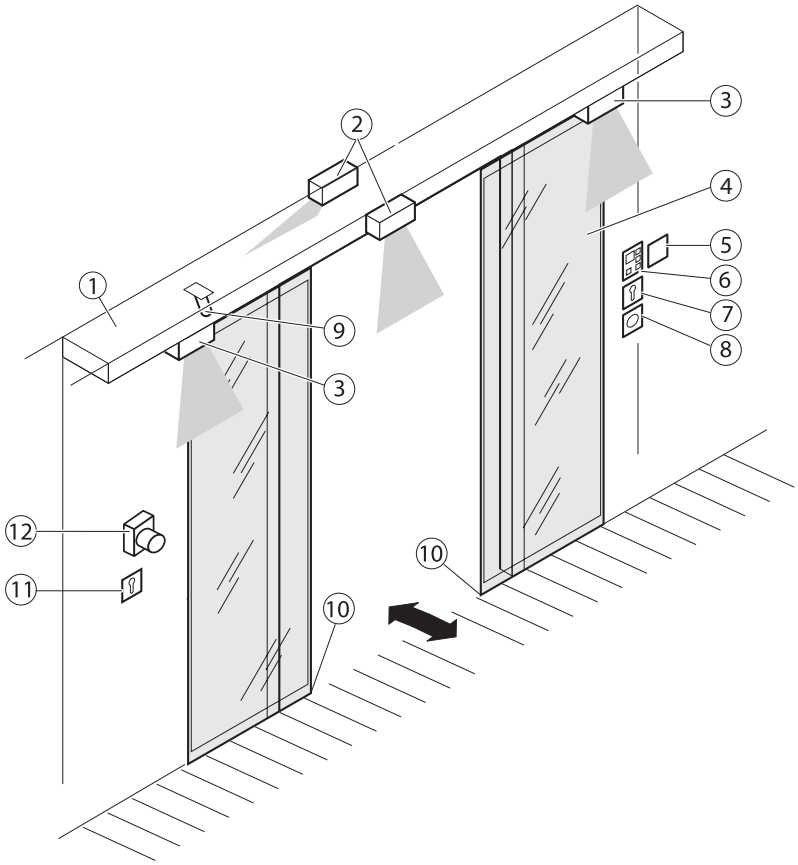

1 Attuatore
2 Rilevatore combinato
3 Sensore di sicurezza Apertura (opzionale)
4 Anta
5 Pulsante per farmacie (opzionale)
6 Programmatore
7 Pulsante a chiave (opzionale) per l'abilitazione del programmatore
8 Interruttore di apertura di emergenza (opzionale)
9 Bloccaggio con spina di bloccaggio (opzionale)
10 Guida a pavimento
11 Dispositivo di comando “Autorizzato” (KB) per l'apertura autorizzata (ad es. pulsante a chiave)
12 Dispositivo di comando d'emergenza (interruttore per arresto d'emergenza, pulsante di fermo di emergenza - disponibili come optional)

3.2 Panoramica dei modi operativi

Sulle porte scorrevoli automatiche possono essere impostati i seguenti modi operativi:

- Automatico
- Chiusura negozio
- Apertura permanente
- Notte/Bloccato
- OFF

3.2.1 Impostazioni sul programmatore digitale con display DPS

Modo operativo	Tasto	Display DE	EN	FR	IT	Spiegazione
Automatico		Au	Au	Au	Au	La porta si apre e si richiude. Dispositivo di comando interno ed esterno attivato.
▫ Ampiezza di apertura completa	+					La porta si apre per l'intera ampiezza di apertura. Il diodo luminoso è spento.
▫ Ampiezza di apertura ridotta *	+					La porta si apre solo per una parte dell'ampiezza di apertura possibile (impostabile). Il diodo luminoso è acceso.
Chiusura negozio (modalità one-way)		LS	Eo	Su	Su	Dispositivo di comando interno attivato. Dispositivo di comando esterno attivo fin quando la porta non è chiusa. La porta si apre solo se si passa dall'interno all'esterno. L'ampiezza di apertura completa/ridotta si regola come descritto per il modo operativo “Automatico”.
Apertura permanente (non per SL RD)		do	Hi	OP	PA	La porta resta aperta. L'ampiezza di apertura completa/ridotta si regola come descritto per il modo operativo “Automatico”.
Notte/Bloccato (per FR-RWS vedi funzione speciale in basso)		nO	no	ni	n-	Resta visualizzato fino alla chiusura e al bloccaggio della porta (se è presente un dispositivo di bloccaggio).
		nA	ni	no	ni	La porta è chiusa e bloccata (se è presente un dispositivo di bloccaggio). È attivo solo il dispositivo di comando “Autorizzato”.
OFF (posizione di servizio/pulizia)	OFF	OF	OF	OF	OF	L'azionamento è senza funzione per motivi di manutenzione. La porta FR va in posizione di apertura. Le ante possono essere mosse liberamente a mano. I sensori di comando e di sicurezza sono senza funzione. Il motore di azionamento e il dispositivo di bloccaggio sono spenti.

* Osservare l'avvertenza nel capitolo 2.2.2

Funzioni speciali per FR-RWS

Modo operativo	Tasto	Display DE	EN	FR	IT	Spiegazione
RWS		nr	nr	nr	nr	La porta viene bloccata dal freno motore. L'apertura viene resa possibile dall'interruttore di emergenza.
Notte/Bloccato	2 ×	nO	No	Ni	n-	Resta visualizzato fino alla chiusura e al bloccaggio della porta (se è presente un dispositivo di bloccaggio).
		nA	ni	no	ni	La porta è chiusa e bloccata (se è presente un dispositivo di bloccaggio). L'apertura viene resa possibile dall'interruttore di emergenza.

3.2.2 Impostazioni sul programmatore a tasti TPS

Modo operativo	Tasto	Display	Spiegazione
Automatico	o	OFF ○ ○ ○ ● ○	La porta si apre e si richiude. Dispositivo di comando interno ed esterno attivato.
▫ Ampiezza di apertura completa	+	/ ○ /	La porta si apre per l'intera ampiezza di apertura.

Modo operativo	Tasto	Display	Spiegazione
▫ Ampiezza di apertura ridotta *	▲ + ▼	/ ● /	La porta si apre solo per una parte dell'ampiezza di apertura possibile (impostabile).
Chiusura negozio (modalità one-way)	▲ o ▼	OFF ○ ○ ● ○ ○	Dispositivo di comando interno attivato. Dispositivo di comando esterno attivo fin quando la porta non è chiusa. La porta si apre solo se si passa dall'interno all'esterno. L'ampiezza di apertura completa/ridotta si regola come descritto per il modo operativo “Automatico”.
Apertura permanente (non per SL-RD)	▲ o ▼	OFF ○ ○ ○ ○ ●	La porta resta aperta. L'ampiezza di apertura completa/ridotta si regola come descritto per il modo operativo “Automatico”.
Notte/Bloccato	▲ o ▼	OFF ○ ● ○ ○ ○	La porta è chiusa e bloccata (se è presente un dispositivo di bloccaggio). Rilevatore di movimento non attivo. È attivo solo il dispositivo di comando “Autorizzato”.
OFF (posizione di servizio/pulizia)		OFF ● ○ ○ ○ ○	L'azionamento è senza funzione per motivi di manutenzione. La porta FR va in posizione di apertura. Le ante possono essere mosse liberamente a mano. I sensori di comando e di sicurezza sono senza funzione. Il motore di azionamento e il dispositivo di bloccaggio sono spenti.

* Osservare l'avvertenza nel capitolo 2.2.2

3.2.3 Impostazioni sul programmatore meccanico MPS/MPS-ST

Non per RWS.

Modo operativo	Impostazione	Spiegazione
Automatico		La porta si apre e si richiude. Dispositivo di comando interno ed esterno attivato.
▫ Ampiezza di apertura completa		La porta si apre per l'intera ampiezza di apertura.
▫ Ampiezza di apertura ridotta *		La porta si apre solo per una parte dell'ampiezza di apertura possibile (impostabile).
Chiusura negozio (modalità one-way)		Dispositivo di comando interno attivato. Dispositivo di comando esterno attivo fin quando la porta non è chiusa. La porta si apre solo se si passa dall'interno all'esterno. L'ampiezza di apertura completa/ridotta si regola come descritto per il modo operativo “Automatico”.
Apertura permanente		La porta resta aperta.
Notte/Bloccato		La porta è chiusa e bloccata (se è presente un dispositivo di bloccaggio). Rilevatore di movimento non attivo. È attivo solo il dispositivo di comando “Autorizzato”.
OFF (posizione di servizio/pulizia)	OFF	L'azionamento è senza funzione per motivi di manutenzione. Le ante possono essere mosse liberamente a mano. I sensori di comando e di sicurezza sono senza funzione. Il motore di azionamento e il dispositivo di bloccaggio sono spenti. La porta FR va in posizione di apertura.

* Osservare l'avvertenza nel capitolo 2.2.2

3.3 Elementi di comando

I modi operativi si possono impostare tramite i seguenti elementi di comando:
- Programmatore digitale con display DPS (vedi capitolo 3.3.1)
- Programmatore a tasti TPS (vedi capitolo 3.3.2)
- Programmatore meccanico MPS a manopola o a chiave (opzione) (vedi capitolo 3.3.3)

3.3.1 Programmatore digitale con display DPS

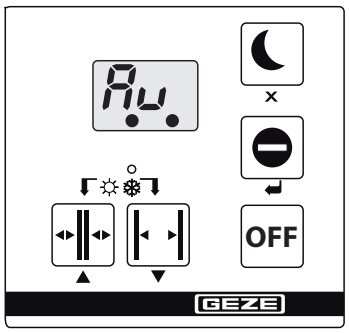

Con il programmatore digitale con display si possono impostare i modi operativi premendo i rispettivi tasti.
Il comando da parte di persone non autorizzate si può bloccare nel seguente modo:
- collegamento di un ulteriore pulsante a chiave

o
- assegnazione di una password che il tecnico di assistenza imposta con l'ST220 nel menu di servizio.

Quando sul display compare un punto in basso a destra, è necessario eseguire un intervento di manutenzione.

Quando sul display compare un punto a sinistra, significa che la posizione dell'anta è sconosciuta.
Ciò si verifica ad esempio nel caso del teach-in, prima che l'azionamento rilevi la posizione dell'anta attraverso la corsa di apprendimento.

3.3.2 Programmatore a tasti TPS

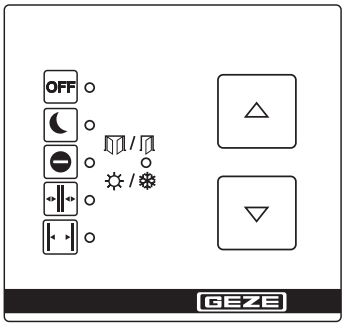

Sul programmatore a tasti si imposta il modo operativo dell'impianto e viene visualizzato il relativo programma.
Il comando da parte di persone non autorizzate si può bloccare nel seguente modo:
- collegamento di un ulteriore pulsante a chiave

o
- assegnazione di una password che il tecnico di assistenza imposta con l'ST220 nel menu di servizio.

3.3.3 Programmatore meccanico MPS/MPS-ST

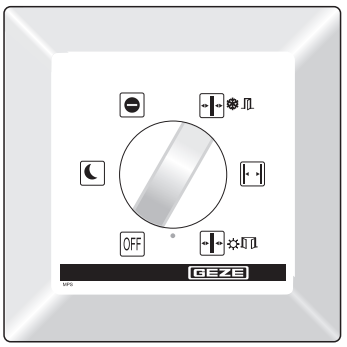

Programmatore meccanico MPS

Sul programmatore meccanico MPS si imposta il modo operativo dell'impianto e viene visualizzato il programma scelto.
Il programmatore meccanico a manopola è accessibile a chiunque.

Sul programmatore meccanico MPS-ST, la selezione dei modi operativi si blocca se viene estratta la chiave fornita in dotazione.

Programmatore meccanico MPS-ST a chiave

3.4 Porta nel modo operativo normale

Le porte scorrevoli GEZE possono funzionare con circuiti speciali di comportamento diverso da quello qui descritto. Per informarsi sui circuiti speciali eventualmente installati si prega di contattare il tecnico di assistenza incaricato.

3.4.1 Funzioni standard (modo operativo automatico)

Nel funzionamento normale, la porta si apre e si chiude automaticamente.

Evento	Comportamento della porta
Un dispositivo di comando (tasto, interruttore o rilevatore di movimento) interviene.	La porta si apre e si richiude.
Il sensore di sicurezza Chiusura interviene a porta aperta.	La porta resta aperta.
Il sensore di sicurezza Chiusura interviene a porta chiusa.	La porta resta chiusa.
Il sensore di sicurezza Chiusura interviene durante la chiusura della porta.	La porta si apre di nuovo.
Il sensore di sicurezza Apertura interviene a porta chiusa.	La porta resta chiusa.
Il sensore di sicurezza Apertura interviene durante l'apertura della porta.	La porta resta ferma.
Il sensore di sicurezza Apertura interviene durante l'apertura della porta.	La porta si arresta solo al raggiungimento dell'ampiezza di apertura ridotta (larghezza della via di fuga).
Una persona si avvicina alla porta aperta e un rilevatore di movimento interviene.	La porta resta aperta.
Una persona si avvicina alla porta in fase di chiusura e un rilevatore di movimento interviene.	La porta si apre di nuovo.
Durante l'apertura, la porta collide con un ostacolo.	La porta si ferma, attende e per tre volte cerca di aprirsi completamente a velocità ridotta. Poi la porta si chiude.
Durante la chiusura, la porta collide con un ostacolo.	La porta si riapre immediatamente, attende per il tempo di mantenimento dell'apertura e quindi si chiude a velocità ridotta.
BO L'anta della porta o la parte laterale viene interrotta.	La porta resta ferma nella posizione attuale e può essere spostata manualmente.
BO L'anta della porta o la parte laterale si innesta di nuovo.	La porta continua a funzionare nell'ultimo modo operativo.

3.4.2 Funzioni particolari

Le funzioni particolari del sistema di porta vengono attivate da interruttori speciali.

Interruttori / tasti	Standard	FR	SL RD	SL T30	SL RC2	BO	Funzione eseguita?
Dispositivo di comando “Autorizzato” Interruttore apertura emergenza	×	×	–	–	×	×	La porta si apre una sola volta e si richiude al termine del tempo di mantenimento dell'apertura. Il modo operativo impostato resta invariato. Se è montato un dispositivo di bloccaggio, la porta viene bloccata di nuovo in modalità “Notte/Bloccato”
	–	–	×	–	–	–	La porta si apre una sola volta e si richiude subito
	–	–	–	× *	–	–	La porta si apre una sola volta e si richiude subito
Pulsante a chiave del programmatore	×	×	×	×	×	×	Se al programmatore è collegato un pulsante a chiave, con esso si può interdire o abilitare l'uso del programmatore
Interruttore per arresto d'emergenza (senza corrente)	×	–	–	–	×	×	La porta si apre ed esegue la funzione selezionata per il funzionamento a batteria: ▫ Aprire e spegnere ▫ Chiudere e spegnere ▫ Funzionamento normale per max. 30 minuti o 30 cicli di apertura/chiusura, poi aprire e spegnere ▫ Funzionamento normale per max. 30 minuti o 30 cicli di apertura/chiusura, poi chiudere e spegnere
	–	–	×	×	–	–	La porta si chiude e resta chiusa
Tasto “Chiusura porta”	–	–	–	×	–	–	La porta si chiude e resta chiusa
Pulsante di fermo di emergenza	×	–	–	–	×	×	La porta si arresta e può essere mossa liberamente a mano
Pulsante per farmacie	×	×	–	–	–	–	Se è presente un bloccaggio a cinghia dentata, nel modo operativo “Notte/Bloccato” la porta si apre parzialmente e quindi si arresta bloccandosi. Impossibile con ▫ Bloccaggio a barra ▫ Lock A
Interruttore blocco di emergenza	×	–	×	–	×	–	La porta si chiude e si blocca (se è presente un dispositivo di bloccaggio) ⚠ **ATTENZIONE!** **Pericolo di lesioni da collisione, schiacciamento e tranciamento a causa della porta azionando il blocco di emergenza!** ▶ Assicurarsi che l'interruttore di attivazione del blocco di emergenza sia posizionato in modo tale da poter essere azionato soltanto da persone addestrate.

*) Funzione disponibile solo in modalità normale. In caso di allarme per incendio, le funzioni automatiche vengono disattivate e la porta si chiude con l'ausilio della corda di gomma.

4 Sistemi di comando per porte a battente automatiche

4.1 Selezione del modo operativo

Sistemi automatici per porte senza azionamenti FR

GEZE consiglia di proteggere l'impianto dalla commutazione dei modi operativi da parte di persone non autorizzate.

Sistemi automatici per porte con azionamenti FR

I sistemi automatici per porte con azionamenti FR devono essere protetti dalla commutazione non autorizzata dei modi operativi.
Come elemento di protezione si può impiegare ad es. un pulsante a chiave, oppure viene fornita una password dal tecnico di assistenza (tramite ST220).

4.1.1 Selezione del modo operativo tramite il programmatore digitale con display DPS

- Selezionare il modo operativo desiderato sfiorando il programmatore digitale con display.

Il modo operativo è impostato e viene visualizzato sul display (13).

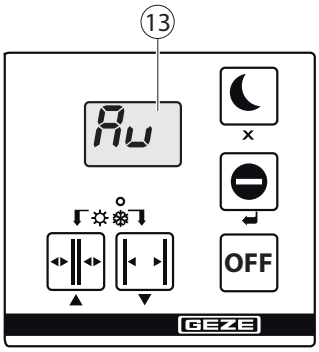

Programmatore digitale con display

Messaggi di errore sul display
Se si verifica un guasto all'impianto, esso viene visualizzato ogni 10 secondi sul programmatore digitale con display.
- Leggere ed annotare il numero del messaggio di errore e contattare il tecnico di assistenza.

4.1.2 Selezione del modo operativo tramite il programmatore a tasti TPS

- Premere i tasti ▲ e ▼ fino a quando non si imposta il modo operativo desiderato.
  Il LED del modo operativo attuale si accende.

Programmatore a tasti TPS

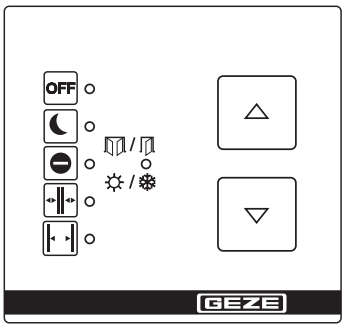

Programmatore a tasti TPS

4.1.3 Selezione del modo operativo tramite il programmatore meccanico MPS

Assente in SL-RD, SL-T30 e varianti FR DUO/LL/RWS.

Con il programmatore meccanico MPS

▶ Ruotare il selettore (14) fino al modo operativo desiderato.

Il modo operativo è impostato.

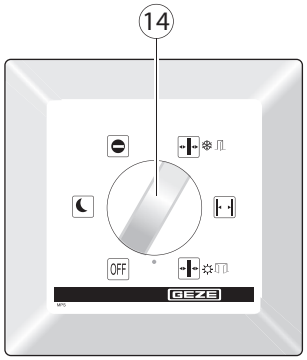

Programmatore meccanico MPS

Con il programmatore MPS-ST (a chiave)

L'uso del programmatore meccanico MPS-ST è possibile solo con la chiave in dotazione (15).

▶ Inserire la chiave (15) nel programmatore meccanico MPS-ST.

▶ Ruotare il selettore a chiave (16) fino al modo operativo desiderato.

Il modo operativo è impostato.

▶ Estrarre la chiave.

Il programmatore meccanico MPS-ST è bloccato.

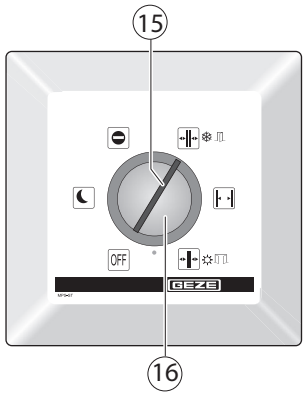

Programmatore meccanico MPS-ST a chiave

4.2 Interdizione e abilitazione dei modi operativi

4.2.1 Nel DPS e TPS – interdizione/abilitazione con ulteriore pulsante a chiave (possibilità 1)

Nelle porte scorrevoli automatiche standard

▶ Per bloccare, premere il pulsante a chiave brevemente.

- Nel DPS, il blocco del comando viene segnalato da "- -" premendo un qualsiasi pulsante.
- Nel TPS, invece, premendo un qualsiasi pulsante il blocco viene segnalato da un solo lampeggio del LED relativo al modo operativo impostato.

▶ Per sbloccare, premere di nuovo il pulsante a chiave brevemente.

Il comando è così abilitato permanentemente.

Se il comando è protetto dall'accesso di persone non autorizzate tramite password, è necessario abilitare il comando di una porta scorrevole standard come descritto nel seguente capitolo "Nelle porte scorrevoli automatiche delle vie di fuga e uscite di sicurezza".
È possibile effettuare anche l'abilitazione alternativa, così come descritto nel capitolo 4.2.2.
È sufficiente una sola delle abilitazioni disponibili.

Nelle porte scorrevoli automatiche delle vie di fuga e uscite di sicurezza

▶ Per abilitare il comando, premere il pulsante a chiave permanentemente.

Il comando si blocca non appena il pulsante a chiave viene rilasciato.

- Nel DPS, il blocco del comando viene segnalato da "- -" premendo un qualsiasi pulsante.
- Nel TPS, invece, premendo un qualsiasi pulsante il blocco viene segnalato da un solo lampeggio del LED relativo al modo operativo impostato.

4.2.2 Nel DPS e TPS – abilitazione con password (possibilità 2)

Come prerequisito deve essere impostata la password a due cifre nel menu di servizio dell'azionamento (impostazione predefinita: nessuna password).

Abilitazione sul TPS e DPS

- Inserire la prima cifra della password azionando ripetutamente il pulsante, nel
  - TPS: tasto ▲
  - DPS: tasto
- Inserire la seconda cifra della password azionando ripetutamente il pulsante, nel
  - TPS: tasto ▼
  - DPS: tasto
- Confermare l'immissione, nel
  - TPS: tasto ▲ + ▼
  - DPS: tasto

Una volta inserita la password, il programmatore è abilitato.

Blocco del comando

- Trascorsi 2 minuti dall'ultimo azionamento del pulsante, il comando viene bloccato automaticamente.
- Nel TPS, invece, premendo un qualsiasi pulsante il blocco viene segnalato da un solo lampeggio del LED relativo al modo operativo impostato.
- Nel DPS, il blocco del comando viene segnalato da "- -" premendo un qualsiasi pulsante.

4.2.3 Utilizzo del programmatore a chiave MPS-ST (possibilità 3)

L'impostazione del modo operativo si può cambiare soltanto con la chiave.

4.3 Bloccaggio/sbloccaggio (opzionale)

Stato	Spiegazione
Bloccaggio/sbloccaggio	Nel modo operativo "Notte/Bloccato", la porta si blocca automaticamente. Commutando su un qualsiasi altro modo operativo, la porta si sblocca automaticamente.
Dall'esterno	Azionando il dispositivo di comando "Autorizzato", la porta bloccata si apre, quindi si richiude e si riblocca.
Tensione di rete assente	Vedere il capitolo 5, Tensione di rete assente.

4.4 Comportamento in casi di emergenza

Non per Slimdrive SL-T30.

In caso di necessità, la porta può essere aperta tramite il pulsante di apertura di emergenza.
Per ritornare al funzionamento normale:

- Sbloccare il pulsante di apertura di emergenza.

4.5 Comportamento in caso di allarme per incendio (Slimdrive SL-T30)

Stato operativo	Spiegazione
Allarme incendio	Il programmatore visualizza 07 (allarme per incendio). La porta si chiude immediatamente a velocità ridotta e resta chiusa. Non è possibile modificare il modo operativo. La porta può essere solo aperta manualmente.
Funzionamento normale	Premendo il pulsante di reset si può ripristinare il funzionamento normale del sistema. Il pulsante di reset è raggiungibile tramite un'apertura nella copertura dell'unità motrice.
Black-out	Vedere il capitolo 5, Tensione di rete assente.

4.6 Comportamento in caso di allarme per fumo (Slimdrive SL-RD)

Stato operativo	Spiegazione
Allarme per fumo	Il programmatore visualizza 08 (allarme per fumo). La porta si chiude immediatamente e resta chiusa, tuttavia non viene bloccata. Azionando il dispositivo di comando “Autorizzato”, la porta si apre e si richiude immediatamente. Non è possibile modificare il modo operativo.
Funzionamento normale	Se il rilevatore di fumo è inattivo, si può ripristinare il funzionamento normale del sistema nel seguente modo: ▶ Premere il tasto ↵ sul programmatore digitale con display. ▶ Premere contemporaneamente i tasti ▲ + ▼ sul programmatore a tasti.
Black-out	Vedere il capitolo 5, Tensione di rete assente.

4.7 Funzione di chiusa

Con la funzione di chiusa, 2 attuatori sono collegati tra di loro. Nella modalità a chiusa, queste 2 porte non possono aprirsi contemporaneamente. Si apre la porta azionata per prima. Fintanto che una porta rimane aperta, l'altra non può aprirsi.

Nei modi operativi “Automatico” e “Chiusura negozio” non è possibile aprire le porte contemporaneamente al comando. Si apre sempre una sola porta.
La funzione di chiusa viene disattivata nei seguenti casi:
- Modo operativo “Apertura permanente”, in cui entrambe le porte rimangono aperte fintanto che tale modo operativo è attivato.
- Comando tramite ingresso “Dispositivo di comando autorizzato”.

5 Tensione di rete assente

In caso di assenza della tensione di rete (ad esempio black-out della tensione elettrica di rete) controllare innanzitutto il fusibile locale.

5.1 Comportamento della porta in assenza della tensione di rete

Stato	Reazione

Tensione di rete assente (ad esempio black-out)	Nel modo operativo “Notte/Bloccato”, la porta resta chiusa e bloccata.
	
	Azionamenti standard:
	Nei modi operativi “Chiusura negozio”, “Automatico” e “Apertura permanente”, il comportamento della porta dipende dai parametri programmati durante la messa in funzione:
	▫ La porta resta ferma nella posizione attuale e si disattiva.
	▫ Negli azionamenti con batteria incorporata, a seconda della funzione scelta:
	  ▫ La porta si chiude e si disattiva.
	  ▫ La porta si apre e si disattiva.
	  ▫ Funzionamento normale per max. 30 minuti o 30 cicli di apertura/chiusura, poi chiudere e spegnere.
	  ▫ Funzionamento normale per max. 30 minuti o 30 cicli di apertura/chiusura, poi aprire e spegnere.
	
	Azionamenti FR:
	Nel modo operativo “Notte/Bloccato”, la porta resta chiusa e bloccata. Negli altri modi operativi, la porta si apre e resta aperta.
	
	Azionamenti BO:
	Nel modo operativo “Notte/Bloccato”, la porta resta chiusa e bloccata. Negli altri modi operativi, la porta si apre e si disattiva. Con la funzione break-out scattata (anta disinnestata) la porta rimane ferma nella posizione attuale e si disattiva.

Tensione di rete assente (SL-T30 e SL-RD)	La porta si chiude a velocità ridotta in tutti i modi operativi possibili.
Ritorno della tensione di rete	La porta ritorna automaticamente all'ultimo modo operativo selezionato.
Ritorno della tensione di rete (SL-T30)	Premendo il pulsante di reset, la porta ritorna automaticamente all'ultimo modo operativo selezionato. Il pulsante di reset è raggiungibile tramite un'apertura nella copertura dell'unità motrice.
Ritorno della tensione di rete (SL-RD)	La porta ritorna all'ultimo modo operativo selezionato nel seguente modo: ▶ Premere il tasto ↵ sul programmatore digitale con display. ▶ Premere contemporaneamente i tasti ▲ + ▼ sul programmatore a tasti.

5.2 Bloccaggio/sbloccaggio in assenza della tensione di rete

Tipo di bloccaggio	Interventi
Elettroblocco con cinghia dentata	Il bloccaggio ha senso solo a porta chiusa. **Bloccaggio con azionamenti a batteria incorporata** ▫ Per bloccare una porta costituente l'unico accesso: ▶ Chiudere la porta manualmente a spinta dall'interno. ▶ Premere la spina di bloccaggio. ▶ Azionare il dispositivo di comando per l'apertura autorizzata (interna) fino a quando non si conclude l'inizializzazione dell'azionamento. Il DPS o TPS indica la modalità Notte/Bloccato. La porta si apre – abbandonare l'edificio – la porta si chiude – si blocca di nuovo e si disattiva. **Sbloccaggio dall'esterno con azionamenti a batteria incorporata** ▶ Azionare il dispositivo di comando per l'apertura autorizzata (esterna) fino a quando non si conclude l'inizializzazione dell'azionamento e la porta non inizia ad aprirsi. La porta si apre – la porta si chiude – si blocca di nuovo e si disattiva. **Sbloccaggio dall'interno con azionamenti a batteria incorporata** ▶ Azionare il dispositivo di comando per l'apertura autorizzata (esterna) fino a quando non si conclude l'inizializzazione dell'azionamento e la porta non inizia ad aprirsi. La porta si apre – la porta si chiude – si blocca di nuovo e si disattiva. **Bloccaggio con azionamenti senza batteria (solo dall'interno)** ▶ Spingere la porta nella posizione di chiusura e spostare/premere la spina di bloccaggio (9, capitolo 3.1). **Sbloccaggio con azionamenti senza batteria (solo dall'interno)** ▶ Tirare la spina di bloccaggio (9, capitolo 3.1). Le ante della porta sono sbloccate e possono essere aperte a mano.
Bloccaggio a barra, Lock A e bloccaggio di porta a soffietto	Il bloccaggio è possibile solo a porta chiusa. **Bloccaggio con azionamenti a batteria incorporata** Per bloccare una porta costituente l'unico accesso: ▶ Chiudere la porta manualmente a spinta dall'interno. Porta scorrevole con sistema di bloccaggio a barra: ▶ Con una chiave a brugola inserita nel cofano attraverso il foro, bloccare nel verso indicato. Porta scorrevole con Lock A (vedi anche istruzioni di montaggio “Serratura a gancio automatica Lock A”): Bloccaggio manuale: ▶ Introdurre l'attrezzo con ca. Ø 5 mm sotto nella fessura del bordo di chiusura principale/listello di tenuta e spingere il bloccaggio verso l'alto. Sbloccaggio manuale: ▶ Introdurre l'attrezzo con ca. Ø 5 mm sopra nella fessura del bordo di chiusura principale/listello di tenuta e spingere il bloccaggio verso il basso. Porta a soffietto con relativo bloccaggio: ▶ Con una chiave a brugola inserita nell'apertura del profilo dello stipite sinistro, bloccare nel verso indicato. ▶ Quindi azionare il dispositivo di comando per l'apertura autorizzata (interna) fino a quando non si conclude l'inizializzazione dell'azionamento. Il DPS o TPS indica la modalità Notte/Bloccato. La porta si apre – abbandonare l'edificio – la porta si chiude – la porta si blocca di nuovo e si disattiva. **Sbloccaggio dall'esterno con azionamenti a batteria incorporata** ▶ Azionare il dispositivo di comando per l'apertura autorizzata (esterna) fino a quando non si conclude l'inizializzazione dell'azionamento e la porta non inizia ad aprirsi. La porta si apre – la porta si chiude – si blocca di nuovo e si disattiva. **Sbloccaggio dall'interno con azionamenti a batteria incorporata** ▶ Azionare il dispositivo di comando per l'apertura autorizzata (interna) fino a quando non si conclude l'inizializzazione dell'azionamento e la porta non inizia ad aprirsi. La porta si apre – la porta si chiude – si blocca di nuovo e si disattiva.

Tipo di bloccaggio	Interventi
Bloccaggio a barra, Lock A e bloccaggio di porta a soffietto	**Sbloccaggio con azionamenti senza batteria incorporata (solo dall'interno)** Porta scorrevole con sistema di bloccaggio a barra: ▶ Con una chiave a brugola inserita nel cofano attraverso il foro, bloccare nel verso indicato. Porta scorrevole con Lock A: ▶ Introdurre l'attrezzo con ca. Ø 5 mm sotto o sopra nella fessura del bordo di chiusura principale/listello di tenuta e bloccare nella direzione di movimento indicata. Porta a soffietto con relativo bloccaggio: ▶ Con una chiave a brugola inserita nell'apertura del profilo dello stipite sinistro, bloccare nel verso indicato e aprire parzialmente le ante della porta fino a poterle aprire completamente a mano.
Bloccaggio per SL-BO	! Bloccaggio possibile solo a porta chiusa. **Bloccaggio con azionamenti a batteria incorporata** Per bloccare una porta costituente l'unico accesso: ▶ Chiudere la porta manualmente a spinta dall'interno. ▶ Premere la spina di bloccaggio. ▶ Azionare il dispositivo di comando per l'apertura autorizzata (interna) fino a quando non si conclude l'inizializzazione dell'azionamento. Il DPS o TPS indica la modalità Notte/Bloccato. La porta si apre – abbandonare l'edificio – la porta si chiude – la porta si blocca di nuovo e si disattiva. **Sbloccaggio dall'esterno con azionamenti a batteria incorporata** ▶ Azionare il dispositivo di comando per l'apertura autorizzata (esterna) fino a quando non si conclude l'inizializzazione dell'azionamento e la porta non inizia ad aprirsi. La porta si apre – la porta si chiude – la porta si blocca di nuovo e si disattiva. **Sbloccaggio dall'interno con azionamenti a batteria incorporata** ▶ Azionare il dispositivo di comando per l'apertura autorizzata (interna) fino a quando non si conclude l'inizializzazione dell'azionamento. **Bloccaggio con azionamenti senza batteria (solo dall'interno)** ▶ Spingere la porta nella posizione di chiusura e premere la spina di bloccaggio (9, capitolo 3.1). **Sbloccaggio con azionamenti senza batteria (solo dall'interno)** ▶ Tirare la spina di bloccaggio (9, capitolo 3.1). Le ante della porta sono sbloccate e possono essere aperte a mano.

i Al ritorno della tensione di rete, la porta (bloccata) passa automaticamente al modo operativo “Notte/Bloccato”.

6 Messaggi di errore

6.1 Programmatore a tasti TPS / programmatore digitale con display DPS

Indicazione programmatore a tasti					Descrizione	Indicazione programmatore digitale con display
OFF						
–	–	–	–	–	Tensione di alimentazione assente	
–	–	–	x	x	Azionamento surriscaldato	45, 46, 48, 75, 78
–	–	x	–	x	Posizione	26, x.x
–	–	x	x	–	SIS	13, 19
–	–	x	x	x	Motore	10, 11, 12, 71, 72
–	x	–	–	x	Comando maggiore di 4 min	35, 36, 37, 38, 39, 40
–	x	–	x	x	Chiusa, Bussola	33
–	x	x	–	–	Batteria	61
–	x	x	x	–	Tempo di apertura eccessivo	64
x	–	–	–	x	Allarme	07, 08, 32, 42, 44
x	–	–	x	x	DCU104	50
x	–	x	–	–	SIO, BO	27, 29, 41
x	x	–	–	–	Black-out	03
x	x	–	–	–	Unità di controllo	01, 02, 28, 47, 60, 63, 65, 70, 77, 79
x	x	x	–	–	Elettroblocco	16, 17, 18, 51, 53
x	x	x	–	x	Comunicazione	15, 34, 54, 55

6.2 Programmatore meccanico MPS/MPS-ST

Se si verifica un guasto all'impianto, esso viene segnalato dall'accensione del LED.

- ▶ Contattare il tecnico di assistenza.

7 Cosa fare se...?

Problema	Causa	Rimedio
La porta si apre e si chiude solo lentamente	Guida a pavimento sporca	▶ Interrompere l'alimentazione elettrica (ad es. fusibile in sede di montaggio). ▶ Pulire la guida a pavimento.
	Ostacolo nella zona di scorrimento	▶ Allontanare l'ostacolo e controllare la scorrevolezza delle ante.
	Sensore di sicurezza Chiusura (SIS) interrotto o regolato scorrettamente	▶ Pulire il sensore di sicurezza Chiusura (SIS) (barriera fotoelettrica). ▶ Controllare le impostazioni della cortina luminosa.
La porta si apre e si chiude continuamente	Ostacolo nella zona di scorrimento, ad esempio pietra nella zona della guida sul pavimento	▶ Interrompere l'alimentazione elettrica (ad es. fusibile in sede di montaggio). ▶ Eliminare l'ostacolo, pulire la zona della guida sul pavimento.
	Irraggiamento o riflessi, ad esempio pavimento riflettente, pioggia, vaso per fiori / piante, manifesti/annunci o simili nella zona di scansione dei rilevatori di movimento	▶ Controllare il campo di rilevamento dei rilevatori di movimento.
	Rilevatore di movimento regolato scorrettamente	▶ Controllare il campo di rilevamento dei rilevatori di movimento.
La porta si apre solo parzialmente	Ostacolo nella zona di scorrimento	▶ Allontanare l'ostacolo e controllare la scorrevolezza delle ante.
La porta non si apre	Ostacolo nella zona di scorrimento	▶ Allontanare l'ostacolo e controllare la scorrevolezza delle ante.
	Rilevatore di movimento regolato scorrettamente o guasto (interno e/o esterno)	▶ Controllare il rilevatore di movimento.
	Modo operativo “Notte/Bloccato”, “OFF”	▶ Selezionare un altro modo operativo.
	Modo operativo “Chiusura negozio”	▶ Selezionare il modo operativo “Automatico”.
	Le chiusure a pavimento sono chiuse	▶ Aprire le chiusure a pavimento.
	Lock M è chiuso	▶ Aprire la serratura a gancio.

Problema	Causa	Rimedio
	Tensione di rete assente (ad esempio black-out)	Vedere il capitolo 5, Tensione di rete assente.
	Allarme per incendio (SL-T30)	Vedere il capitolo 4.5, Comportamento in caso di allarme per incendio
	Allarme per fumo (SL-RD)	Vedere il capitolo 4.6, Comportamento in caso di allarme per incendio
	Solo per azionamenti BO: La parte laterale non è innestata (messaggi di errore 27, 29 e 41)	▶ Innestare la parte laterale.
La porta non si chiude automaticamente	Allarme per incendio (SL-T30)	Vedere il capitolo 4.5, Comportamento in caso di allarme per incendio
	Allarme per fumo (SL-RD)	Vedere il capitolo 4.6, Comportamento in caso di allarme per incendio
La porta non si sblocca o non si blocca	Bloccaggio difettoso	Bloccare/sbloccare la porta manualmente: ▶ Controllare il bloccaggio nel modo operativo “Notte/Bloccato”. Se il bloccaggio è difettoso: ▶ Contattare il tecnico di assistenza.
La porta non si chiude	Sensore di sicurezza Chiusura (SIS) interrotto o regolato scorrettamente	▶ Pulire il sensore di sicurezza Chiusura (SIS). ▶ Controllare le impostazioni della cortina luminosa.
	Ostacolo sulla via di corsa	▶ Allontanare l'ostacolo e controllare la scorrevolezza delle ante.
	Il rilevatore di movimento interviene costantemente	▶ Controllare il rilevatore di movimento.
	Modo operativo “Apertura permanente”, “OFF”	▶ Selezionare un altro modo operativo.
	Tensione di rete assente (ad esempio black-out)	Vedere il capitolo 5, Tensione di rete assente.
Il programmatore non reagisce	Il programmatore è interdetto Il programmatore è guasto	▶ Azionare il pulsante a chiave. ▶ Inserire la password. ▶ Richiedere l'assistenza.
Visualizzazione di messaggi di errore sul programmatore	Guasto dell'impianto	Vedere il capitolo 6, Messaggi di errore

Eseguire il reset/cancellare la memoria guasti

- Nel TPS:
- ▶ Con il tasto ⊡ o ⊡ passare al modo operativo “OFF” (vedi capitolo 4.1).
- ▶ Premere contemporaneamente i tasti ⊡ e ⊡ per 1 s.

- Nel DPS con pulsante OFF:
- ▶ Impostare il modo operativo “OFF”.
- ▶ Premere contemporaneamente i tasti ⊞+⊞ per 1 s.

La memoria guasti è cancellata.

▶ Selezionare di nuovo il modo operativo.

8 Pulizia e manutenzione

8.1 Pulizia

AVVERTENZA!
Pericolo di scossa elettrica a causa di una pulizia non appropriata!
- Affidare la pulizia delle porte esclusivamente a persone addestrate.

ATTENZIONE!
Pericolo di lesioni dovute a collisioni e schiacciamenti!
- Impostare il modo operativo su "OFF".
- Prima della pulizia bloccare le ante della porta per impedirne il movimento inavvertito.
- Affidare la pulizia esclusivamente a persone addestrate sui dispositivi di sicurezza.
- Contrassegnare la porta durante la pulizia.
- Proteggere l'impianto dalla commutazione del modo operativo durante i lavori di pulizia.

Cosa pulire	Operazione da eseguire
Sensore di sicurezza	Pulire con un panno umido.
Superfici di vetro	Pulire con un detergente per vetro adatto ed asciugare.
Superfici inossidabili	Pulire con un panno non abrasivo.
Superfici verniciate	Pulire con acqua e sapone.
Superfici anodizzate	Pulire con sapone non alcalino (pH 5,5 … 7).
Programmatore	Pulire con un panno umido; non usare detergenti.

8.2 Manutenzione

- Il titolare deve assicurare il funzionamento regolare dell'impianto. Per garantire un funzionamento regolare, all'accensione dell'indicatore di manutenzione il sistema di porta deve essere sottoposto a manutenzione da un tecnico di assistenza.
- Slimdrive SL T30 deve essere tenuto sempre pronto all'uso. Il cliente, sotto la propria responsabilità, deve controllare almeno una volta al mese che funzioni correttamente.

Gli indicatori di manutenzione si trovano sui programmatori. L'esecuzione è diversa a seconda del programmatore impiegato:

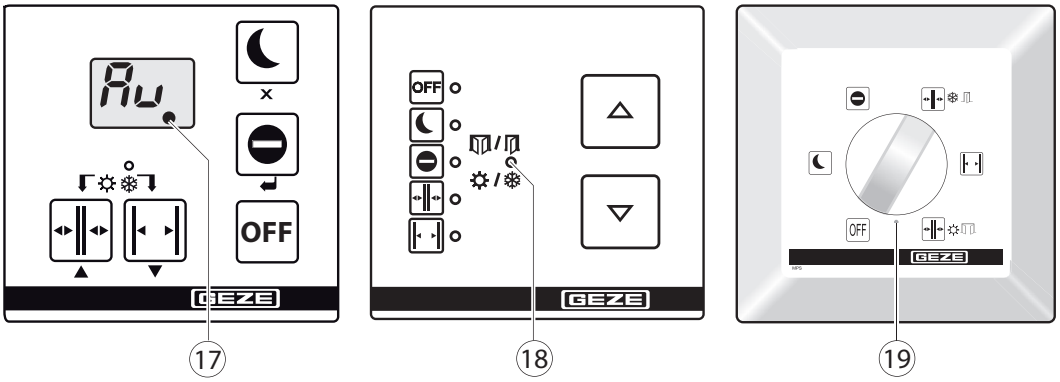

Programmatore	Indicatore di manutenzione
DPS	Compare un punto rosso (17) sul display in basso a destra (vedere anche il capitolo 3.3.1).
TPS	Il LED "Ampiezza di apertura ridotta" (18) lampeggia.
MPS, MPS-ST	Il LED (19) lampeggia.

L'indicatore di manutenzione si accende al termine del periodo indicato o dopo il numero di cicli di apertura impostato, a seconda dell'evento che si verifica prima:

Sistema di porta	Periodo	Cicli di apertura
Standard	1 anno	500.000
Variante FR		
Variante RD	1 anno	200.000
Variante T30	ogni 6 mesi	200.000

GEZE offre contratti di manutenzione che prevedono i seguenti servizi:
- Pulizia e riregolazione dei carrelli e delle guide di scorrimento
- Controllo e riregolazione delle cinghie dentate
- Controllo degli elementi di sospensione della porta e della guida a pavimento
- Controllo della stabilità degli elementi di fissaggio
- Svolgimento di altri lavori di messa a punto
- Esecuzione del controllo del funzionamento
- Esecuzione del controllo funzionale per SL-RD e SL-T30

8.3 Batteria

Informazioni sulla legge sulle batterie:
(applicabile in Germania, in tutti gli altri paesi dell'Unione Europea ed in altri paesi europei insieme alle disposizioni nazionali di un sistema di separazione e di riciclaggio di batterie esauste)
In relazione alla vendita di batterie o di accumulatori e con la fornitura di apparecchi contenenti batterie o accumulatori, ai sensi della legge sulle batterie siamo tenuti a comunicare esplicitamente quanto segue:
gli accumulatori e le batterie non devono essere smaltiti con i rifiuti domestici. Lo smaltimento con i rifiuti domestici è espressamente vietato dalla legge sullo smaltimento delle batterie. Il consumatore finale è tenuto per legge a restituire le batterie esauste. Smaltire le batterie esauste consegnandole ad un centro di raccolta comunale o al negoziante da cui sono state acquistate. Le batterie ricevute da noi possono essere rispedite per posta dopo il loro uso. L'indirizzo è il seguente:
GEZE GmbH, Wareneingang, Reinhold-Vöster-Str. 21-29, D-71229 Leonberg.
Le batterie contenenti sostanze nocive recano il simbolo di un bidone della spazzatura con una croce. Sotto il simbolo del bidone della spazzatura si trova il simbolo chimico della sostanza nociva: Cd (cadmio), Pb (piombo), Hg (mercurio).

I sistemi di porte scorrevoli automatiche GEZE contengono batterie NiCd.
Le batterie NiCd devono essere sostituite max. ogni 2 anni.

9 Ispezione tecnica di sicurezza svolta da tecnici specializzati

Ai sensi della
- DIN 18650-2 "Sistemi automatici per porte – parte 2: Sicurezza nei sistemi automatici per porte", paragrafo 5

e della
- EN 16005 "Porte azionate meccanicamente", capitolo 4.2.1

prima della loro prima messa in funzione ed in seguito almeno una volta all'anno un esperto autorizzato da GEZE deve controllare lo stato ed il funzionamento sicuro delle porte azionate meccanicamente.

GEZE offre i seguenti servizi:
Ispezione e controllo del funzionamento di tutti i dispositivi di sicurezza e di comando conformemente alle norme previste dal capitolato di prova per finestre, porte e portoni azionati meccanicamente, edizione per porte e portoni scorrevoli BGG 950 (ZH 1/580.2).

10 Dati tecnici

Velocità di apertura	0,03 m/s … 0,8 m/s
Velocità di chiusura	0,03 m/s … 0,8 m/s
Collegamento elettrico	230 V; 50 Hz secondo DIN IEC 60038
Potenza allacciata	max. 300 VA (Powerdrive PL: max. 450 VA)
Protezione con fusibile	Collegamento alla rete a 230 V: 10 A in sede di montaggio
Corrente assorbibile da apparecchi esterni	Collegamento 24 V DC; max. 1000 mA
Dati caratteristici batteria	24 V; 700 mAh
Campo di temperatura	da –15 °C a +50 °C; solo per ambienti asciutti Slimdrive SL-T30: da +10 °C a +50 °C Slimdrive SL-RD: da +10 °C a +50 °C
Grado di protezione	IP 20

Con riserva di modifiche

Germany
GEZE GmbH
Niederlassung Süd-West
Tel. +49 (0) 7152 203 594
E-Mail: leonberg.de@geze.com

GEZE GmbH
Niederlassung Süd-Ost
Tel. +49 (0) 7152 203 6440
E-Mail: muenchen.de@geze.com

GEZE GmbH
Niederlassung Ost
Tel. +49 (0) 7152 203 6840
E-Mail: berlin.de@geze.com

GEZE GmbH
Niederlassung Mitte/Luxemburg
Tel. +49 (0) 7152 203 6888
E-Mail: frankfurt.de@geze.com

GEZE GmbH
Niederlassung West
Tel. +49 (0) 7152 203 6770
E-Mail: duesseldorf.de@geze.com

GEZE GmbH
Niederlassung Nord
Tel. +49 (0) 7152 203 6600
E-Mail: hamburg.de@geze.com

GEZE Service GmbH
Tel. +49 (0) 1802 923392
E-Mail: service-info.de@geze.com

Austria
GEZE Austria
E-Mail: austria.at@geze.com
www.geze.at

Baltic States –
Lithuania / Latvia / Estonia
E-Mail: baltic-states@geze.com

Benelux
GEZE Benelux B.V.
E-Mail: benelux.nl@geze.com
www.geze.be
www.geze.nl

Bulgaria
GEZE Bulgaria - Trade
E-Mail: office-bulgaria@geze.com
www.geze.bg

China
GEZE Industries (Tianjin) Co., Ltd.
E-Mail: chinasales@geze.com.cn
www.geze.com.cn

GEZE Industries (Tianjin) Co., Ltd.
Branch Office Shanghai
E-Mail: chinasales@geze.com.cn
www.geze.com.cn

GEZE Industries (Tianjin) Co., Ltd.
Branch Office Guangzhou
E-Mail: chinasales@geze.com.cn
www.geze.com.cn

GEZE Industries (Tianjin) Co., Ltd.
Branch Office Beijing
E-Mail: chinasales@geze.com.cn
www.geze.com.cn

France
GEZE France S.A.R.L.
E-Mail: france.fr@geze.com
www.geze.fr

Hungary
GEZE Hungary Kft.
E-Mail: office-hungary@geze.com
www.geze.hu

Iberia
GEZE Iberia S.R.L.
E-Mail: info.es@geze.com
www.geze.es

India
GEZE India Private Ltd.
E-Mail: office-india@geze.com
www.geze.in

Italy
GEZE Italia S.r.l
E-Mail: italia.it@geze.com
www.geze.it

GEZE Engineering Roma S.r.l
E-Mail: italia.it@geze.com
www.geze.it

Korea
GEZE Korea Ltd.
E-Mail: info.kr@geze.com
www.geze.com

Poland
GEZE Polska Sp.z o.o.
E-Mail: geze.pl@geze.com
www.geze.pl

Romania
GEZE Romania S.R.L.
E-Mail: office-romania@geze.com
www.geze.ro

Russia
OOO GEZE RUS
E-Mail: office-russia@geze.com
www.geze.ru

Scandinavia – Sweden
GEZE Scandinavia AB
E-Mail: sverige.se@geze.com
www.geze.se

Scandinavia – Norway
GEZE Scandinavia AB avd. Norge
E-Mail: norge.se@geze.com
www.geze.no

Scandinavia – Denmark
GEZE Danmark
E-Mail: danmark.se@geze.com
www.geze.dk

Singapore
GEZE (Asia Pacific) Pte, Ltd.
E-Mail: gezesea@geze.com.sg
www.geze.com

South Africa
GEZE South Africa (Pty) Ltd.
E-Mail: info@gezesa.co.za
www.geze.co.za

Switzerland
GEZE Schweiz AG
E-Mail: schweiz.ch@geze.com
www.geze.ch

Turkey
GEZE Kapı ve Pencere Sistemleri
E-Mail: office-turkey@geze.com
www.geze.com

Ukraine
LLC GEZE Ukraine
E-Mail: office-ukraine@geze.com
www.geze.ua

United Arab Emirates/GCC
GEZE Middle East
E-Mail: gezeme@geze.com
www.geze.ae

United Kingdom
GEZE UK Ltd.
E-Mail: info.uk@geze.com
www.geze.com

GEZE GmbH
Reinhold-Vöster-Straße 21–29
71229 Leonberg
Germany

Tel.: 0049 7152 203 0
Fax.: 0049 7152 203 310
www.geze.com

Der Maßstab DIN ISO 9001 unseres Handelns

GEZE