Produktdatenblatt

Set Perlan 140 für Holzflügel

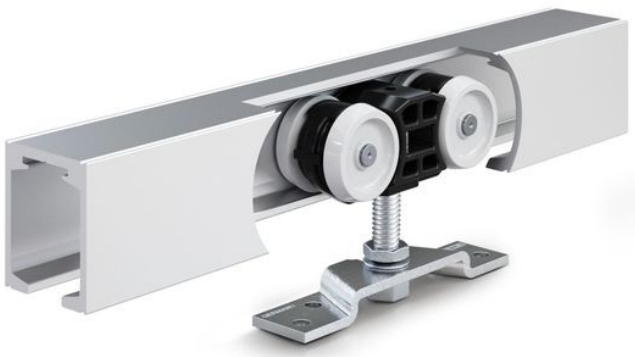

Schiebebeschlag für Wandmontage und Holzflügel

ANWENDUNGSBEREICHE

- Für Schiebeflügel bis 140 kg geeignet
- Für die Wandmontage im sichtbaren Bereich

Set Perlan 140 für Holzflügel

PRODUKTMERKMALE

→ Schiebebeschlag für Wandmontage und Holzflügel mit Flügelgewicht bis 140 kg

TECHNISCHE DATEN

Verkaufsname	Set Perlan 140 für Holzflügel
Flügelgewicht (max.)	140 kg
Korrosionsschutzklasse	2
Farbe	EV1

VARIANTEN / BESTELLINFORMATIONEN

Bezeichnung	Beschreibung	Ident-Nr.	Farbe	Flügelbreite (min.)	Flügelbreite (max.)
Set Perlan 140 für Holzflügel	Für Wandbefestigung mit Aufhängeplatte und Wandwinkel Standard, bis 140 kg Flügelgewicht	119338	EV1	500 mm	1040 mm
Set Perlan 140 für Holzflügel	Für Wandbefestigung mit Aufhängeplatte und Wandwinkel Standard, bis 140 kg Flügelgewicht	119340	EV1	500 mm	1440 mm
Set Perlan 140 für Holzflügel	Für Wandbefestigung mit Aufhängeplatte und Wandwinkel Standard, bis 140 kg Flügelgewicht	119351	EV1	500 mm	1640 mm
Set Perlan 140 für Holzflügel	Für Wandbefestigung mit Aufhängeplatte und Wandwinkel Standard, bis 140 kg Flügelgewicht	119339	EV1	500 mm	1240 mm
Set Perlan 140 für Holzflügel	Für Wandbefestigung mit Aufhängeplatte und Wandwinkel Standard, bis 140 kg Flügelgewicht	119337	EV1	500 mm	840 mm

BESTEHT AUS

BODENFÜHRUNG HOLZFLÜGEL

auf dem Boden montierte Bodenführung für Holzflügel

Bezeichnung	Beschreibung	Ident-Nr.	Farbe
Bodenführung Holzflügel Standard	Ohne Befestigungsmaterial	002191	Verzinkt

Set Perlan 140 für Holzflügel

ENDANSCHLAG PERLAN 140 (AUCH KS)

Endanschlag für Schiebeflügel auch für Außenanwendung geeignet

Bezeichnung	Beschreibung	Ident-Nr.
Endanschlag Perlan 140 (auch KS)	Stahlteile aus Edelstahl	119362

STIRNSEITIGE ABDECKUNG LAUFPROFIL PERLAN

Stirnseitige Abdeckung Laufprofil Perlan

Bezeichnung	Ident-Nr.	Farbe
Stirnseitige Abdeckung Laufprofil Perlan	119649	schwarz

FESTSTELLFEDER

Feststellfeder für Endanschlag Perlan 140

Bezeichnung	Ident-Nr.
Feststellfeder	064242

ROLLENWAGEN OHNE AUFHÄNGESCHRAUBE

Rollenwagen für Flügelgewichte bis 140 kg

Bezeichnung	Beschreibung	Ident-Nr.
Rollenwagen ohne Aufhängeschraube	bis 140 kg Flügelgewicht	064248

Set Perlan 140 für Holzflügel

LAUFPROFIL PERLAN 140

Laufschiene für Schiebebeschlag

Bezeichnung	Beschreibung	Ident-Nr.	Farbe
Laufprofil Perlan 140	mit Senkbohrungen (vorbereitet für Perlan SoftStop)	142518	EV1
Laufprofil Perlan 140	mit Senkbohrungen (vorbereitet für Perlan SoftStop)	128660	EV1
Laufprofil Perlan 140	mit Senkbohrungen (vorbereitet für Perlan SoftStop)	128662	Edelstahl ähnlich
Laufprofil Perlan 140	mit Senkbohrungen (vorbereitet für Perlan SoftStop)	135061	Edelstahl ähnlich
Laufprofil Perlan 140	mit Senkbohrungen (vorbereitet für Perlan SoftStop)	135048	EV1
Laufprofil Perlan 140	mit Senkbohrungen (vorbereitet für Perlan SoftStop)	135050	Edelstahl ähnlich
Laufprofil Perlan 140	mit Senkbohrungen (vorbereitet für Perlan SoftStop)	135049	Edelstahl ähnlich
Laufprofil Perlan 140	mit Senkbohrungen (vorbereitet für Perlan SoftStop)	135047	EV1
Laufprofil Perlan 140	mit Senkbohrungen (vorbereitet für Perlan SoftStop)	142519	EV1
Laufprofil Perlan 140	mit Senkbohrungen (vorbereitet für Perlan SoftStop)	135046	EV1