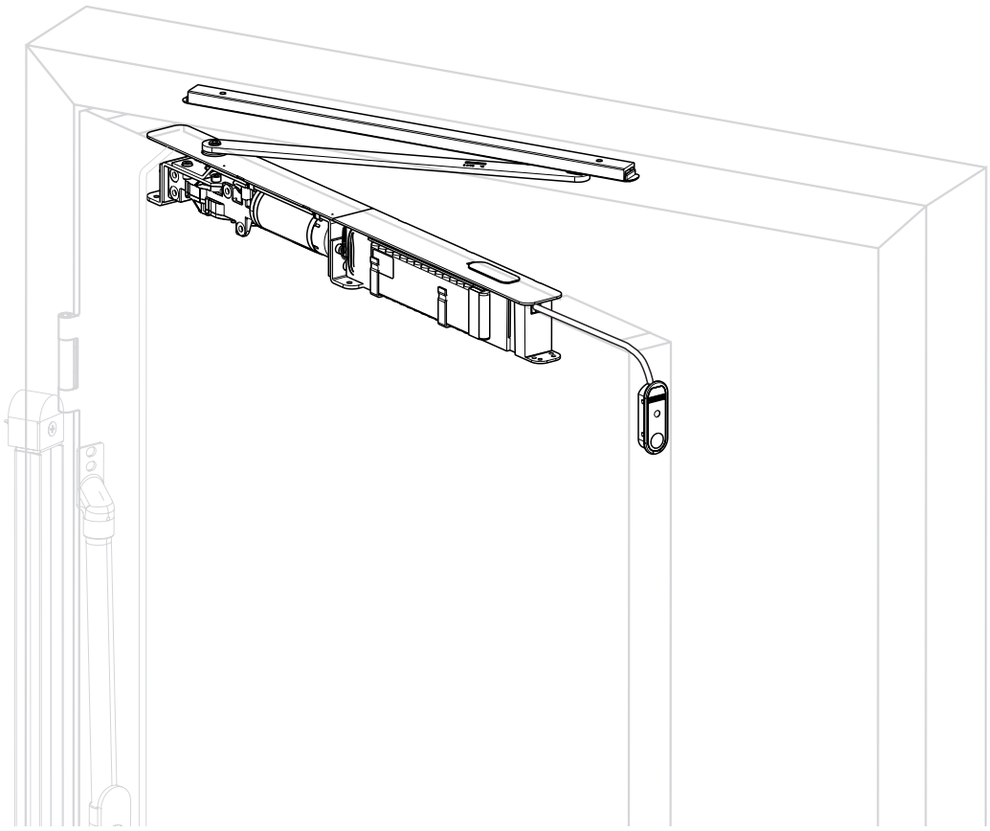

ECturn Inside

DE Montage- und Serviceanleitung

149543-01

210609_GEZE ID 149543-01_MA_ECturn Inside_DE.indd 1 09.06.2021 16:25:03

Inhaltsverzeichnis

Symbole und Darstellungsmittel 3

Produkthaftung 3

Mitgeltende Dokumente 3

1 Sicherheit 3
1.1 Bestimmungsgemäße Verwendung 3
1.2 Sicherheitshinweise 4
1.3 Sicherheitsbewusstes Arbeiten 4
1.4 Prüfung der montierten Anlage 4
1.5 Umweltbewusstes Arbeiten 4
1.6 Entsorgung 5

2 Werkzeuge und Hilfsmittel 6

3 Produktbeschreibung 6

4 Lieferumfang 7

5 Maße 8
5.1 Maße bei Montage im Holz-Türblatt 8
5.2 Maße bei Montage in Holz-Zarge 10
5.3 Maße bei Montage in Metalltür 13
5.4 Maße bei Montage in Metall-Zarge 15

6 Montage 17
6.1 Einbauart Holz 17
6.2 Einbauart Metall 24
6.3 Optionen montieren 26

7 Inbetriebnahme 30
7.1 Kollisionstest 30
7.2 Öffnungsbegrenzung 30
7.3 Antrieb einlernen 30

8 Anpassungsmöglichkeiten 30
8.1 Bei der Planung 30
8.2 Bei der Montage (bauseits) 30

210609_GEZE ID 149543-01_MA_ECturn Inside_DE.indd 2 09.06.2021 16:25:03

Symbole und Darstellungsmittel

Weitere Symbole und Darstellungsmittel
Um die korrekte Bedienung zu verdeutlichen, sind wichtige Informationen und technische Hinweise besonders herausgestellt.

Symbol	Bedeutung
!	bedeutet „Wichtiger Hinweis“; Informationen zur Vermeidung von Sachschäden, zum Verständnis oder zum Optimieren der Arbeitsabläufe
i	bedeutet „Zusätzliche Information“
▶	Symbol für eine Handlung: Hier müssen Sie etwas tun. ▶ Halten Sie bei mehreren Handlungsschritten die Reihenfolge ein.

Produkthaftung

Gemäß der im Produkthaftungsgesetz definierten Haftung des Herstellers für seine Produkte sind die in dieser Broschüre enthaltenen Informationen (Produktinformationen und bestimmungsgemäße Verwendung, Fehlgebrauch, Produktleistung, Produktwartung, Informations- und Instruktionspflichten) zu beachten. Die Nichtbeachtung entbindet den Hersteller von seiner Haftungspflicht.

Mitgeltende Dokumente

Material-/Zeichnungs-Nr.	Art	Name
196492	Anschlussplan	ECturn/ECturn Inside
70107-ep10	Einbauplan	Holztür
70107-ep12	Einbauplan	Metalltür
70107-ep13	Einbauplan	Holzzarge
70107-ep14	Einbauplan	Metallzarge

Einbauvorschläge zu vielen herstellerspezifischen Profilen finden Sie im GEZE Portal.
Die Pläne unterliegen Änderungen. Nur den neuesten Stand verwenden.

1 Sicherheit

Für die Sicherheit von Personen ist es wichtig, diesen Sicherheitsanweisungen Folge zu leisten.
Diese Anweisungen sind aufzubewahren.

1.1 Bestimmungsgemäße Verwendung

Der ECturn Inside ist als Drehtürantrieb für die Integration in das Türblatt oder in die Zarge bestimmt.
Der ECturn Inside ist geeignet:
- ausschließlich für den Einsatz in trockenen Räumen
- im Innenbereich von öffentlichen Gebäuden
- im Privatbereich
- für Holz- und Metalltüren.

Der ECturn Inside
- darf nicht an Feuer- oder Rauchschutztüren eingesetzt werden,
- darf nicht für den EX-Bereich eingesetzt werden.

Anderer Einsatz als der bestimmungsgemäße Gebrauch, wie z. B. dauerhafter manueller Betrieb, sowie alle Veränderungen am Produkt sind unzulässig.

210609_GEZE ID 149543-01_MA_ECturn Inside_DE.indd 3 09.06.2021 16:25:03

1.2 Sicherheitshinweise

- Vorgeschriebene Montage, Wartungs- und Instandsetzungsarbeiten müssen von Sachkundigen durchgeführt werden, die von GEZE autorisiert sind.
- Für sicherheitstechnische Prüfungen sind die länderspezifischen Gesetze und Vorschriften zu beachten.
- Eigenmächtige Änderungen an der Anlage schließen jede Haftung von GEZE für resultierende Schäden aus.
- Auch für Reparatur- und Wartungsarbeiten dürfen nur GEZE-Originalteile verwendet werden.
- Der Anschluss an die Netzspannung muss von einer Elektrofachkraft ausgeführt werden. Netzanschluss und Schutzleiterprüfung entsprechend VDE 0100 Teil 610 durchführen.
- Als netzseitige Trennvorrichtung einen bauseitigen Sicherungsautomat verwenden, dessen Bemessungswert auf die Art, den Querschnitt, die Verlegungsart und die Umgebungsbedingungen der bauseitigen Netzzuleitung abgestimmt ist. Der Sicherungsautomat muss mindestens 4 A und max. 16 A haben.
- Gemäß der Maschinenrichtlinie (2006/42/EG) muss vor Inbetriebnahme der Türanlage eine Gefahrenanalyse durchgeführt werden und die Türanlage gemäß der CE-Kennzeichnungsrichtlinie 93/68/EWG gekennzeichnet werden.
- Den neuesten Stand von Richtlinien, Normen und länderspezifischen Vorschriften beachten, insbesondere:
  - ASR A1.7 „Richtlinien für Türen und Tore“
  - DIN 18650 „Schlösser und Beschläge – Automatische Türsysteme“
  - Unfallverhütungsvorschriften, insbesondere BGV A1 „Allgemeine Vorschriften“ und BGV A2 „Elektrische Anlagen und Betriebsmittel“
  - VDE0100; Teil 610 „Errichten von Niederspannungsanlagen“
  - DIN EN 60335-2-103 „Sicherheit elektrischer Geräte für den Hausgebrauch und ähnliche Zwecke; Besondere Anforderungen für Antriebe, für Tore, Türen und Fenster“
- Bzgl. der Rettungswegbreiten ist die jeweilige Landesbauordnung zu beachten.

1.3 Sicherheitsbewusstes Arbeiten

- Arbeitsplatz gegen unbefugtes Betreten sichern.
- Nur die im Kabelplan angegebenen Kabel verwenden. Schirme gemäß Anschlussplan auflegen.
- Lose antriebsinterne Kabel mit Kabelbindern sichern.
- Vor Arbeiten an der Elektrik:
  - den Antrieb vom 230-V-Netz trennen und die Spannungsfreiheit prüfen.
  - die Steuerung vom 24-V-Akku trennen.
  - bei Verwendung einer unterbrechungsfreien Stromversorgung (USV) ist die Anlage auch bei netzseitiger Freischaltung unter Spannung.
- Für Litzen grundsätzlich isolierte Aderendhülsen verwenden.
- Bei Glasflügeln Sicherheitsaufkleber anbringen.
- Verletzungsgefahr durch Glasbruch!
- Verletzungsgefahr durch scharfe Kanten im Antrieb!

1.4 Prüfung der montierten Anlage

Maßnahmen zur Absicherung und Vermeidung von Quetsch-, Stoß-, Scher- und Einzugstellen:

- Funktion der Sicherheitssensoren und Bewegungsmelder prüfen.
- Das Erfassungsfeld des Bewegungsmelders in Fluchtrichtung muss die Öffnungsweite x 1,5 m vor der Tür überdecken.
- Schutzleiterverbindung zu allen berührbaren Metallteilen prüfen.
- Sicherheitsanalyse (Gefahrenanalyse) durchführen.

1.5 Umweltbewusstes Arbeiten

Die Türanlage besteht aus Materialien, die der Wiederverwertung zugeführt werden sollten.
Dazu sind die Einzelkomponenten entsprechend ihrer Materialart zu sortieren:

- Metall
- Kunststoff
- Elektronik
- Kabel

Die Teile können beim örtlichen Wertstoffhof oder durch ein Schrottverwertungsunternehmen entsorgt werden.

210609_GEZE ID 149543-01_MA_ECturn Inside_DE.indd 4 09.06.2021 16:25:04

1.6 Entsorgung

Informationen zum Batteriegesetz:
(Anwendbar in Deutschland und in allen weiteren Ländern der Europäischen Union, sowie in anderen europäischen Ländern, in Verbindung mit den ländereigenen Bestimmungen eines separaten Altbatterie-Rücknahmesystems.)
Nach dem Batteriegesetz sind wir verpflichtet, Sie im Zusammenhang mit dem Vertrieb von Batterien oder Akkumulatoren bzw. im Zusammenhang mit der Lieferung von Geräten, die Batterien oder Akkumulatoren enthalten, auf Folgendes hinzuweisen: Akkumulatoren und Batterien dürfen nicht in den Hausmüll. Die Entsorgung im Hausmüll ist laut Batteriegesetz ausdrücklich verboten. Als Endverbraucher sind Sie zur Rückgabe gebrauchter Batterien und Akkumulatoren gesetzlich verpflichtet. Bitte entsorgen Sie Altbatterien und Akkumulatoren an einer kommunalen Sammelstelle oder im Handel.
Von uns erhaltene Akkumulatoren und Batterien können Sie nach Gebrauch per Post an uns zurücksenden. Die Adresse lautet: GEZE GmbH, Wareneingang, Reinhold-Vöster-Str. 21-29, 71229 Leonberg

210609_GEZE ID 149543-01_MA_ECturn Inside_DE.indd 5 09.06.2021 16:25:04

2 Werkzeuge und Hilfsmittel

Werkzeug	Größe
Inbusschlüssel	3 mm, 4 mm, 5 mm
Kreuzschlitz-Schraubendreher	PZ1, PZ2
Schlitz-Schraubendreher	2 mm
Seitenschneider	
Abisolierzange/Crimpzange	
Displayprogrammschalter	

3 Produktbeschreibung

3.1 Anlagenbeschreibung und technische Daten

Der ECturn Inside ist ein durch Sensoren oder Taster angesteuerter, vollautomatisch arbeitender Drehtürantrieb. Der ECturn Inside arbeitet beim Öffnen und Schließen elektrisch.

Einsatzbereich ECturn Inside

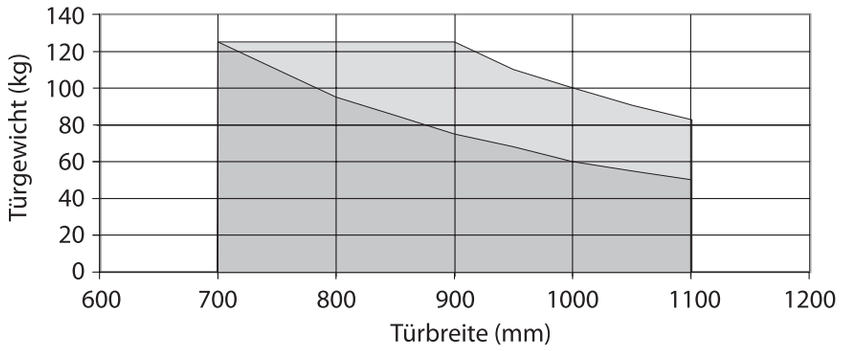

hellgrau Low Energy dunkelgrau Automatik

Mechanische Daten

- Abmessungen (H x T x L): 61 x 45 x 566 mm
- Umgebungstemperaturbereich: –15 °C bis +50 °C
- Antriebsmasse: ca. 3 kg
- minimale Türbreite bei Einbau in Holztür bzw. -zarge 700 mm
- minimale Türbreite bei Einbau in Metalltür bzw. -zarge 750 mm

Elektrische Daten

- Netzanschluss: 110-230 V AC +/- 10%, 50-60 Hz
- Leistungsaufnahme: max. 92 W
- Extern anschließbare Geräte: 24 V DC, max. 600 mA

210609_GEZE ID 149543-01_MA_ECturn Inside_DE.indd 6 09.06.2021 16:25:04

4 Lieferumfang

dargestellt ist die Montage im Türblatt alternativ ist die Montage in der Tür-Zarge möglich

4.1 Übersicht

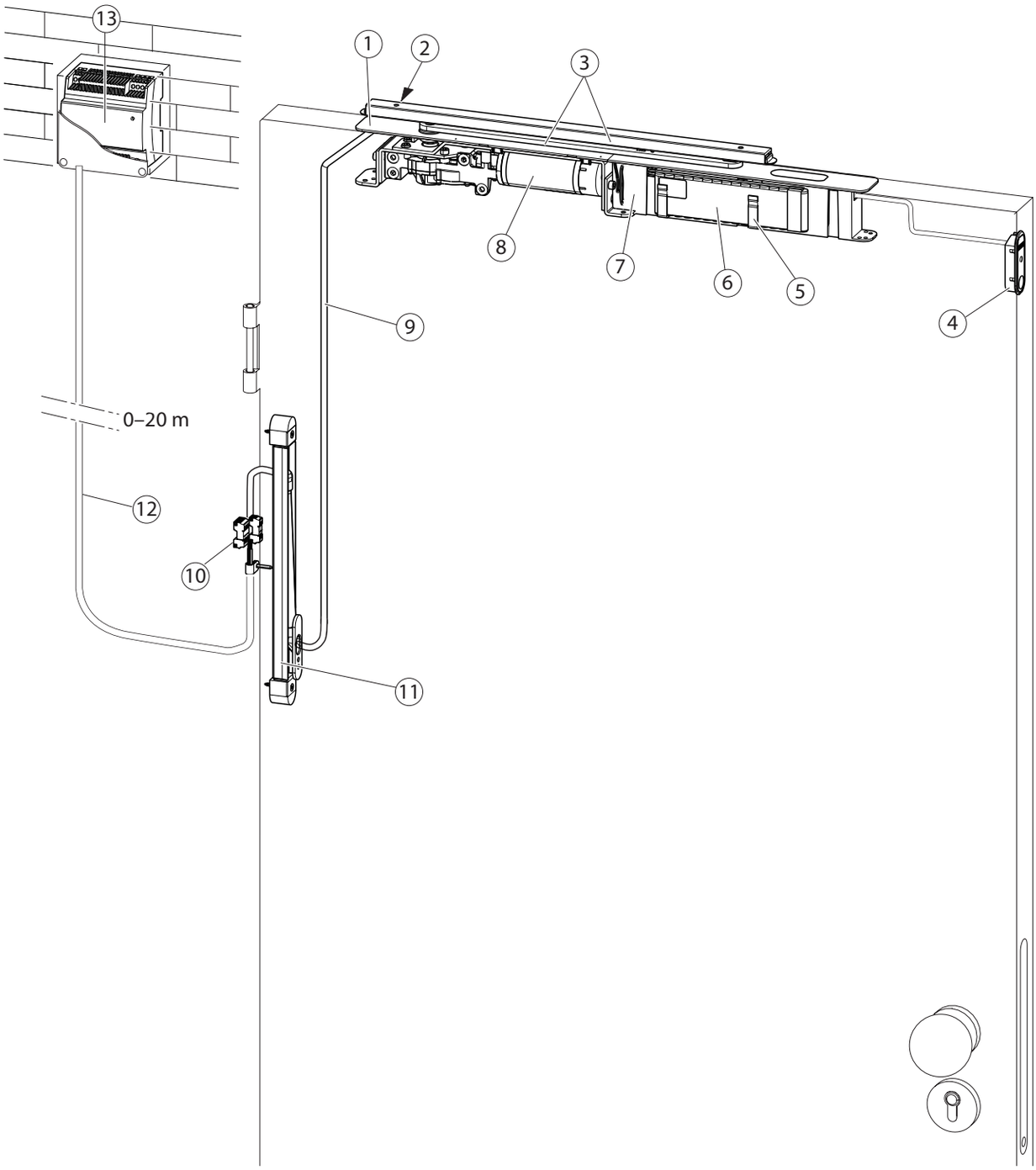

1	Abdeckung für Motor-Getriebe-Einheit	8	Motor-Getriebe-Einheit
2	Öffnungsdämpfung (Mat.Nr.129343)	9	Versorgungskabel 2,5 m
3	Gleitschiene und Hebel mit Montagematerial	10	Montagematerial Elektrik
4	abgesetzter Programmschalter (optional) *	11	Kabelübergang (optional)
5	Halter für Akku (optional)	12	Versorgungskabel (bauseits) max. 20m lang
6	Akku (optional)	13	Netzteil
7	Steuerung		

*) alternativ kann der abgesetzte Programmschalter mit 1 m Kabel weiter von der Steuerung entfernt platziert werden

210609_GEZE ID 149543-01_MA_ECturn Inside_DE.indd 7 09.06.2021 16:25:07

5 Maße

5.1 Maße bei Montage im Holz-Türblatt

5.1.1 Hauptmaße

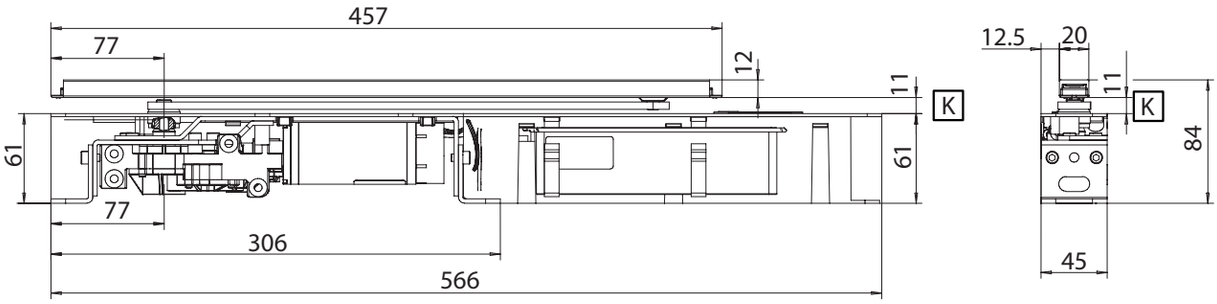

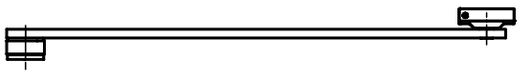

Maß K (mm) *	Achsverlängerung (mm)
11	ohne
17	6
24	13
27	16
31	20

*) Werte dazwischen durch leichtes Biegen des Hebels

5.1.2 Einbausituation

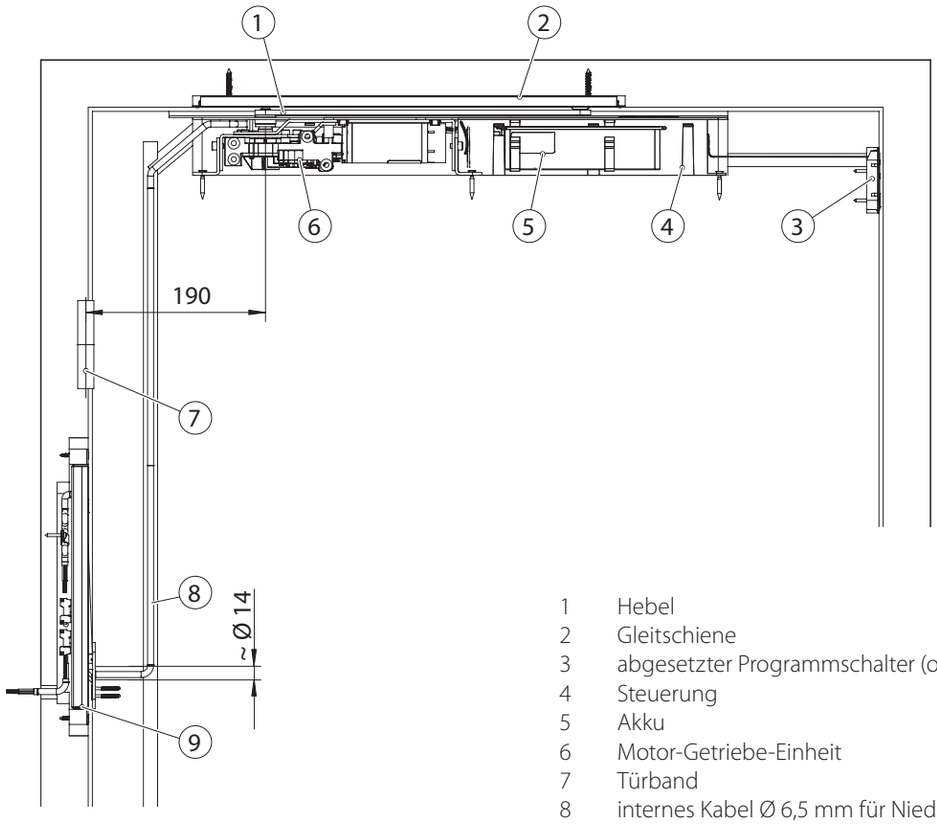

1 Hebel
2 Gleitschiene
3 abgesetzter Programmschalter (optional)
4 Steuerung
5 Akku
6 Motor-Getriebe-Einheit
7 Türband
8 internes Kabel Ø 6,5 mm für Niederspannung 24 V
9 Kabelübergang und Trennstelle

210609_GEZE ID 149543-01_MA_ECturn Inside_DE.indd 8 09.06.2021 16:25:18

5.1.3 Vorbereitung Zarge

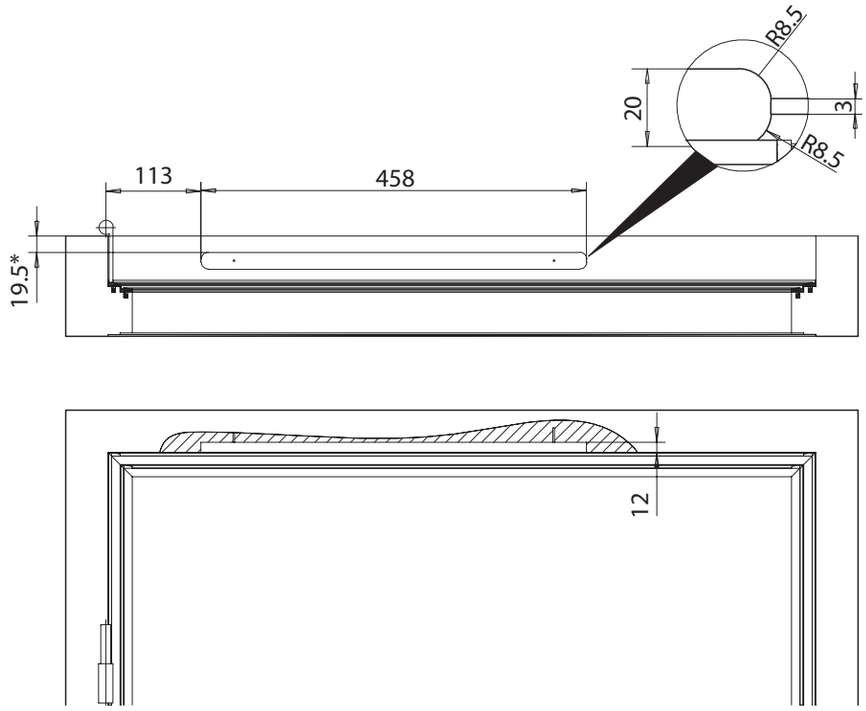

*) Maße oder Positionen können abhängig vom Türtyp abweichen

5.1.4 Vorbereitung Türblatt

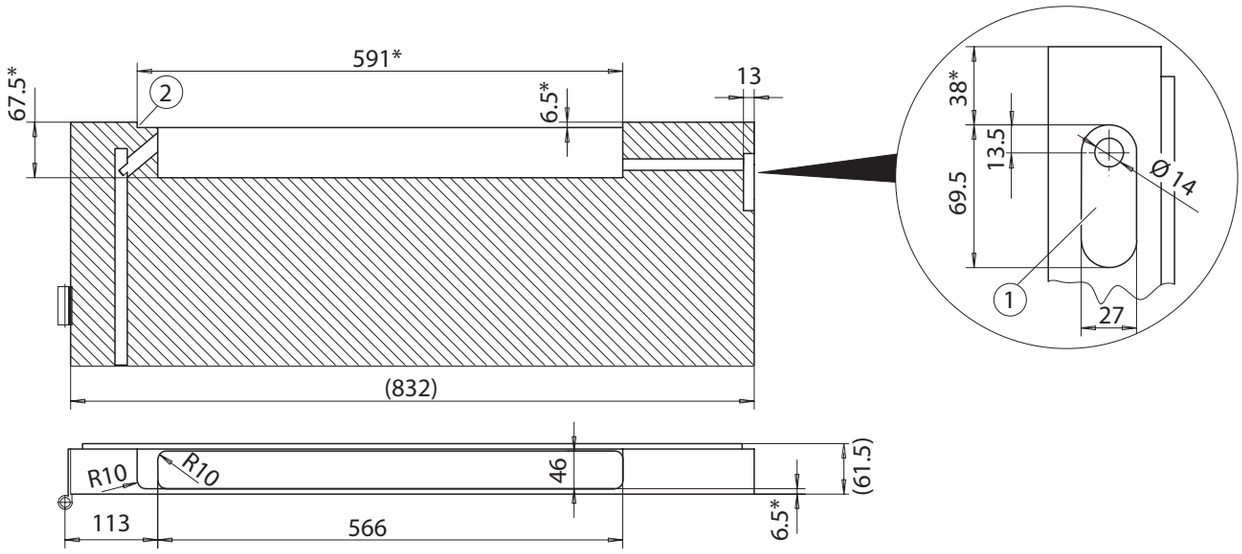

*) Maße oder Positionen können abhängig vom Türtyp abweichen

1 Ausfräsung für Programmschalter
2 Ausfräsung für Hebel

210609_GEZE ID 149543-01_MA_ECturn Inside_DE.indd 9 09.06.2021 16:25:25

5.1.5 Sicherheitssensoren

▶ **Sicherstellen, dass Befestigungsschrauben und Bohrungen die Motor-Getriebe-Einheit nicht kreuzen.**

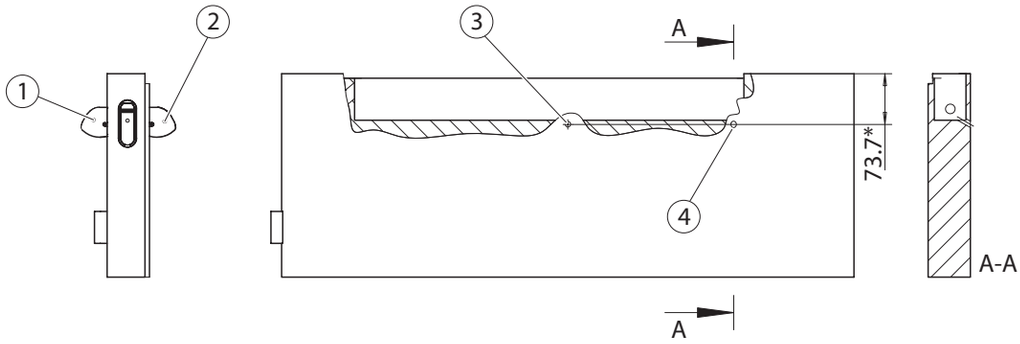

*) Maße oder Positionen können abhängig vom Türtyp abweichen

1 Sicherheitsensor „Öffnen“
2 Sicherheitsensor „Schließen“
3 Bohrung Ø 8 mm für Verbindungsleitung zum Sensor „Schließen“
4 Bohrung Ø 8 mm für Anschlussleitung zur Steuerung

5.2 Maße bei Montage in Holz-Zarge

5.2.1 Hauptmaße

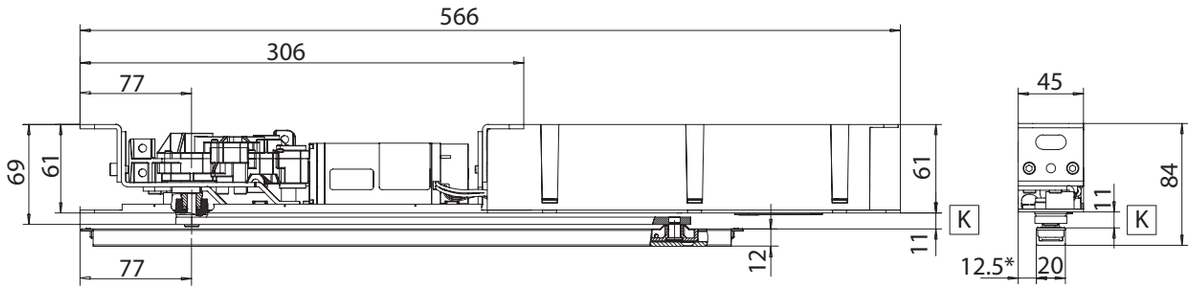

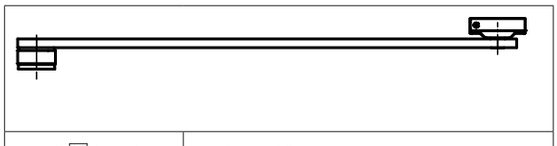

Maß K (mm)**	Achsverlängerung (mm)
11	ohne
17	6
24	13
27	16
31	20

*) Maße oder Positionen können abhängig vom Türtyp abweichen
**) Werte dazwischen durch leichtes Biegen des Hebels

210609_GEZE ID 149543-01_MA_ECturn Inside_DE.indd 10 09.06.2021 16:25:32

5.2.2 Einbausituation

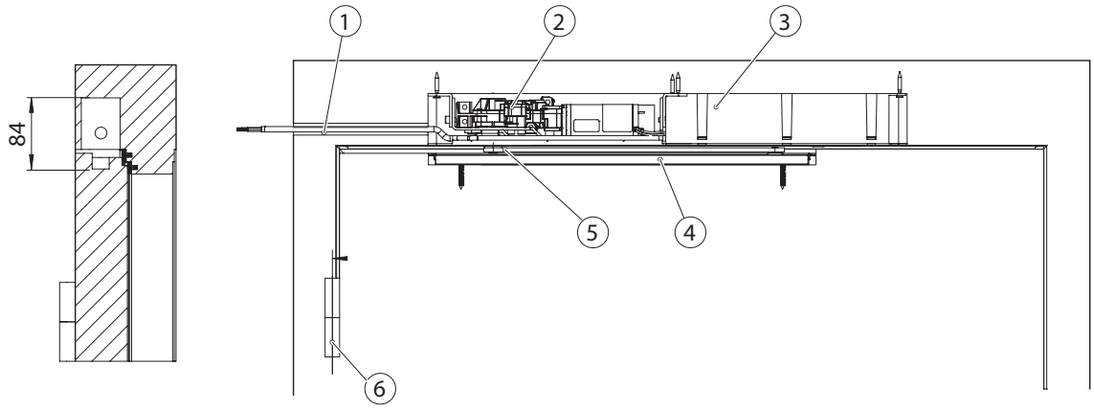

1 Kabel Ø 6,5 mm in der Zarge für Niederspannung
2 Motor-Getriebe-Einheit
3 Steuerung
4 Gleitschiene
5 Hebel
6 Türband

5.2.3 Vorbereitung Zarge

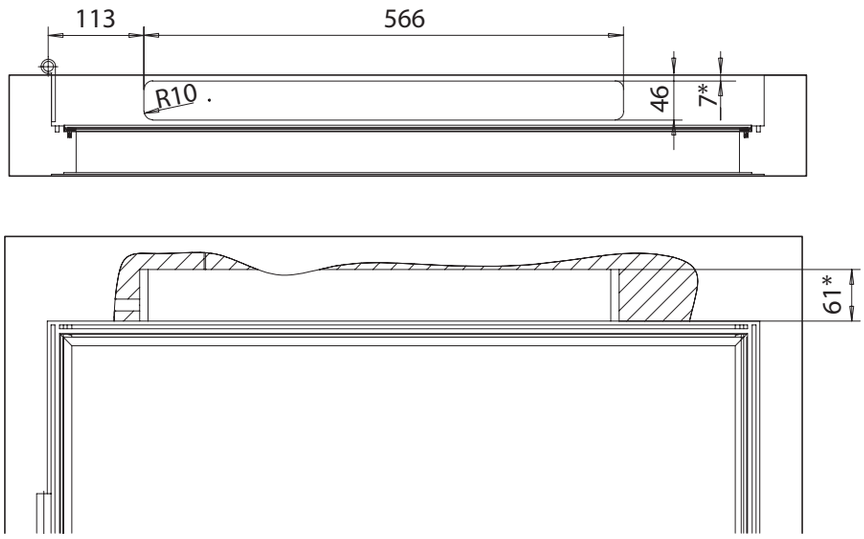

*) Maße oder Positionen können abhängig vom Türtyp abweichen

210609_GEZE ID 149543-01_MA_ECturn Inside_DE.indd 11 09.06.2021 16:25:43

5.2.4 Vorbereitung Türblatt

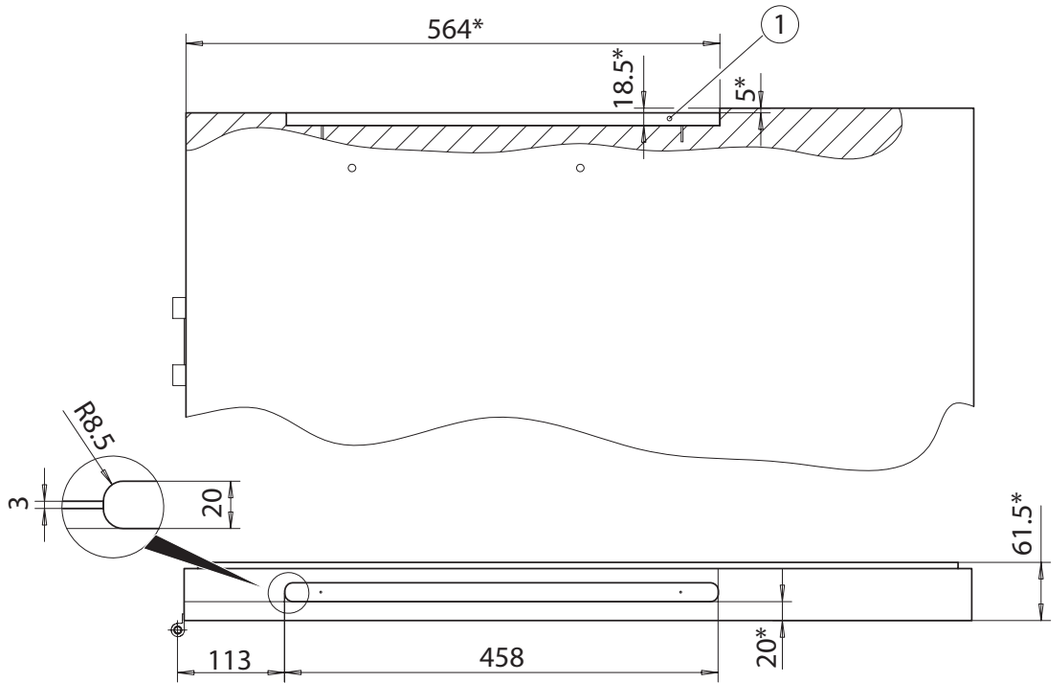

*) Maße oder Positionen können abhängig vom Türtyp abweichen

1 Freifräsung für Hebel

5.2.5 Sicherheitssensoren

▶ **Sicherstellen, dass Befestigungsschrauben und Bohrungen die Motor-Getriebe-Einheit nicht kreuzen.**

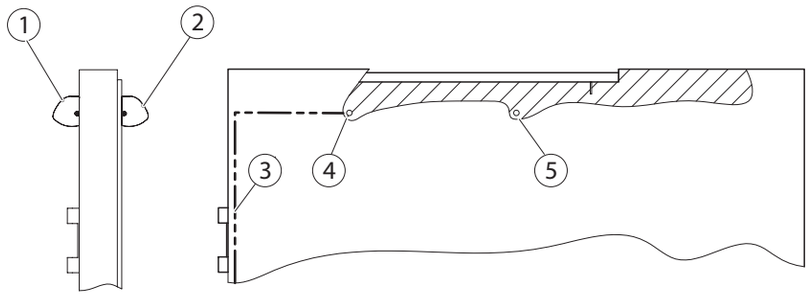

1 Sicherheitsensor „Öffnen“
2 Sicherheitsensor „Schließen“
3 Anschlussleitung zur Steuerung
4 Bohrung Ø 8 mm für Anschlussleitung zur Steuerung
5 Bohrung Ø 8 mm für Verbindungsleitung zum Sensor „Schließen“

210609_GEZE ID 149543-01_MA_ECturn Inside_DE.indd 12 09.06.2021 16:25:49

5.3 Maße bei Montage in Metalltür

5.3.1 Hauptmaße

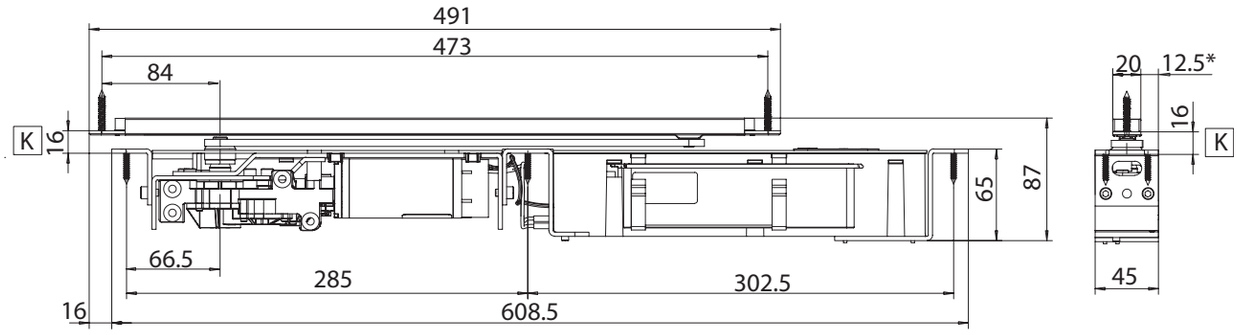

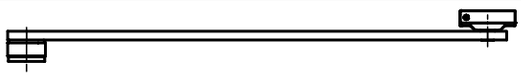

Maß K (mm) **	Achsverlängerung (mm)
16	ohne
22	6
29	13
32	16
36	20

*) Maße oder Positionen können abhängig vom Türtyp abweichen

**) Werte dazwischen durch leichtes Biegen des Hebels

5.3.2 Einbausituation

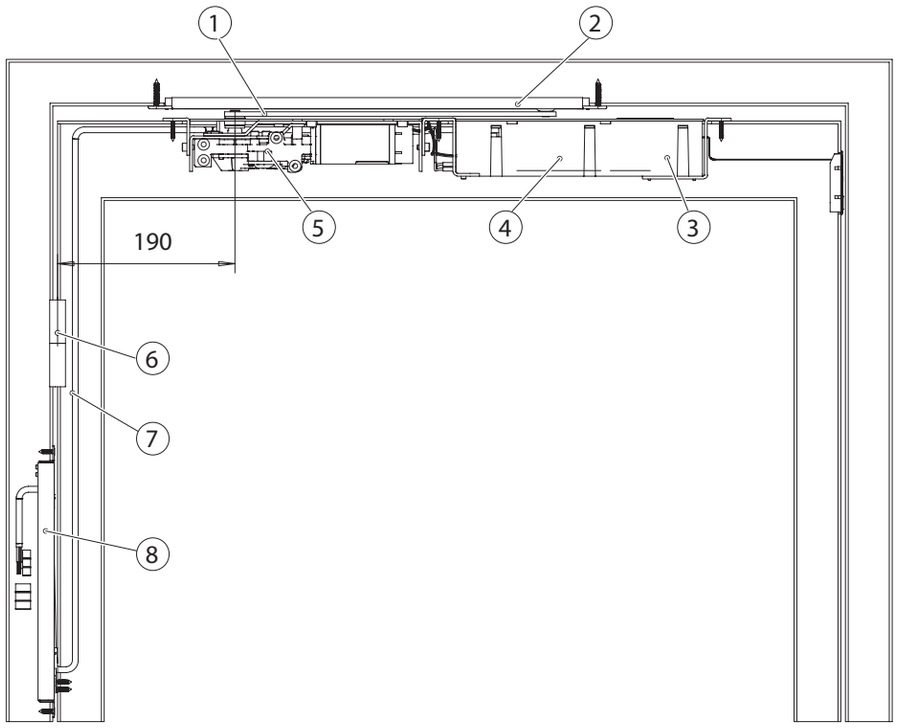

1 Hebel
2 Gleitschiene
3 Steuerung
4 Akku
5 Motor-Getriebe-Einheit
6 Türband
7 internes Verbindungskabel Ø 6,5 mm für Niederspannung
8 Kabelübergang und Trennstelle

210609_GEZE ID 149543-01_MA_ECturn Inside_DE.indd 13 09.06.2021 16:26:00

5.3.3 Vorbereitung Zarge

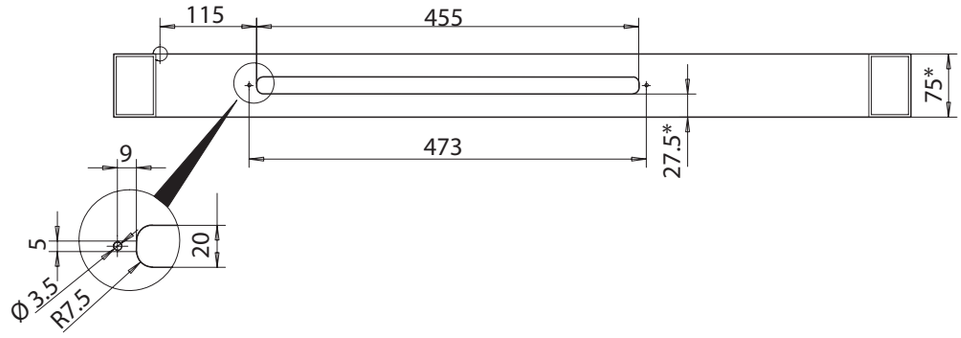

*) Maße oder Positionen können abhängig vom Türtyp abweichen

5.3.4 Vorbereitung Türblatt

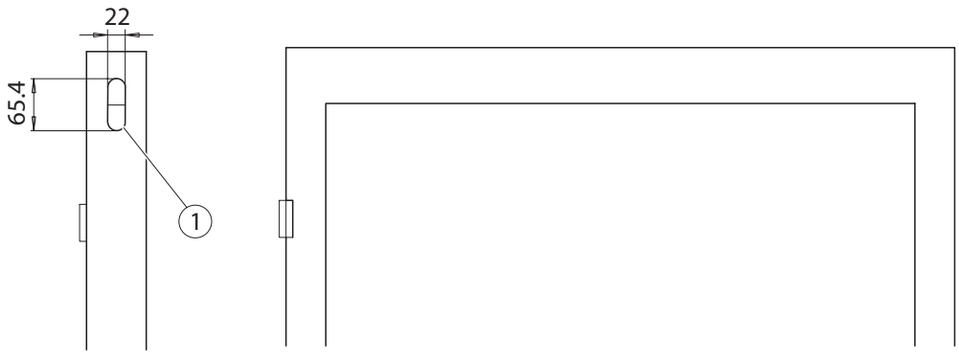

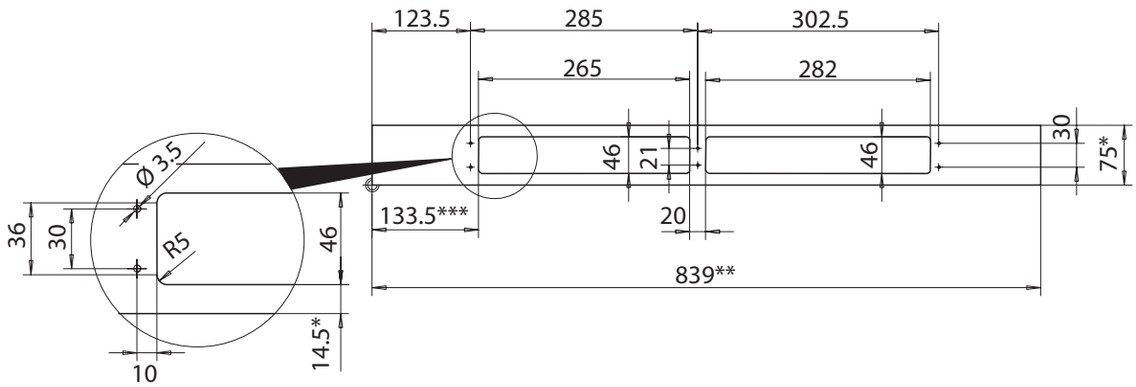

1 Fräsung für Programmschalter

210609_GEZE ID 149543-01_MA_ECturn Inside_DE.indd 14 09.06.2021 16:26:14

5.3.5 Sicherheitssensoren

▶ Sicherstellen, dass Befestigungsschrauben und Bohrungen die Motor-Getriebe-Einheit nicht kreuzen.

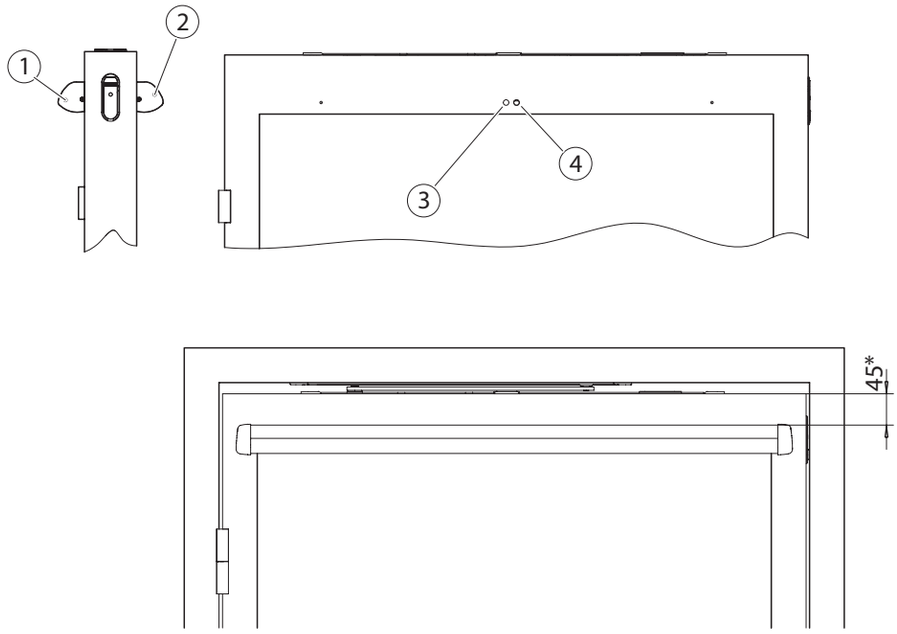

1 Sicherheitsensor „Öffnen“
2 Sicherheitsensor „Schließen“
3 Bohrung Ø 8 mm für Anschlussleitung zur Steuerung
4 Bohrung Ø 8 mm für Verbindungsleitung zum Sensor „Schließen“

5.4 Maße bei Montage in Metall-Zarge

5.4.1 Hauptmaße

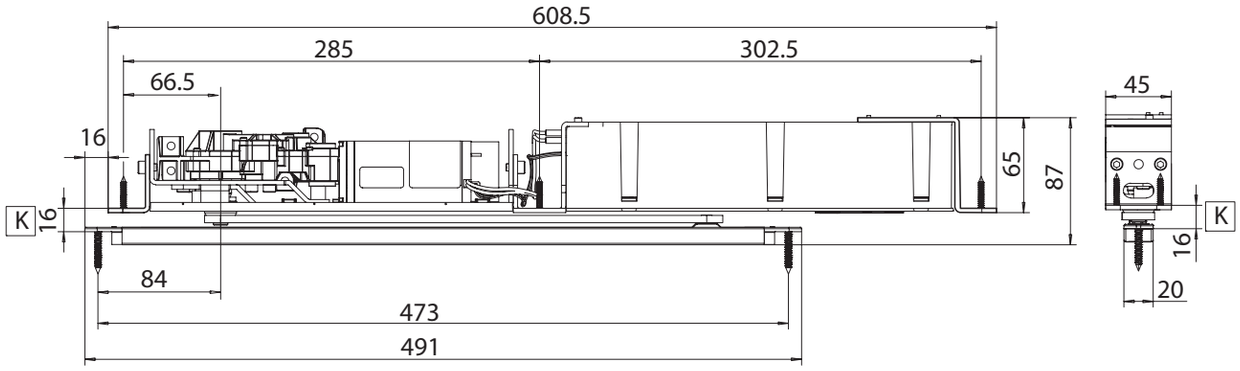

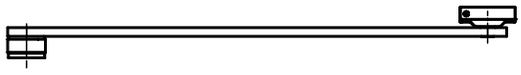

Maß K (mm)	Achsverlängerung (mm)
16	ohne
22	6
29	13
32	16
36	20

210609_GEZE ID 149543-01_MA_ECturn Inside_DE.indd 15 09.06.2021 16:26:25

5.4.2 Einbausituation

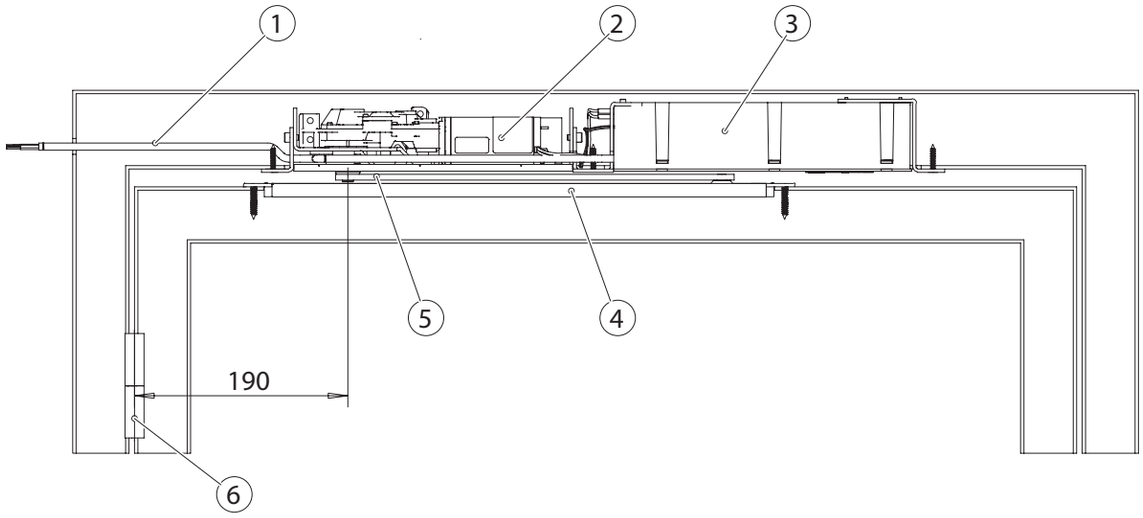

1 Kabel Ø 6,5 mm in der Zarge für Niederspannung
2 Motor-Getriebe-Einheit
3 Steuerung
4 Gleitschiene
5 Hebel
6 Türband

5.4.3 Vorbereitung Zarge

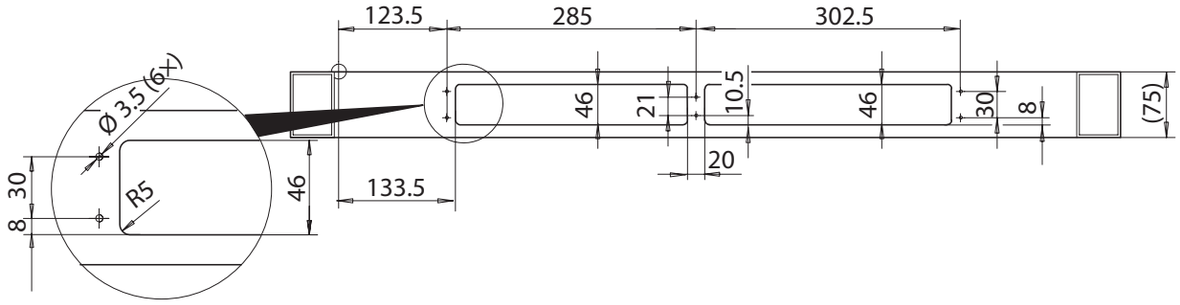

5.4.4 Vorbereitung Türblatt

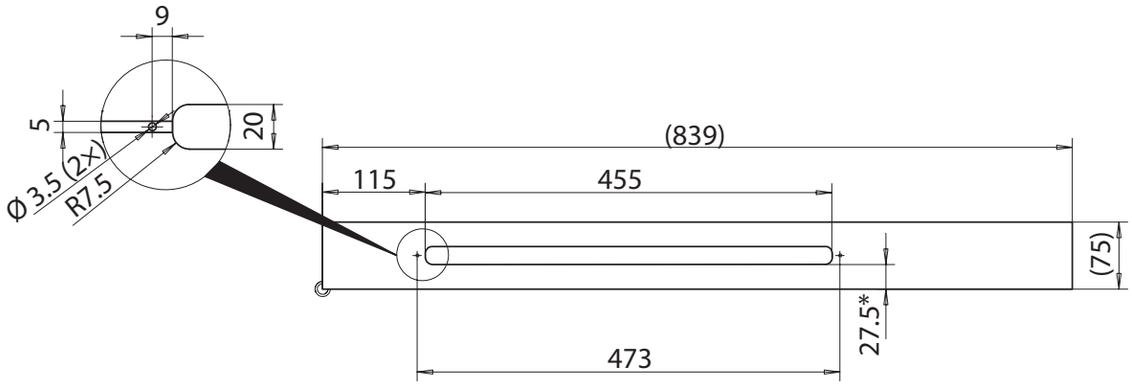

*) Maße oder Positionen können abhängig vom Türtyp abweichen

210609_GEZE ID 149543-01_MA_ECturn Inside_DE.indd 16 09.06.2021 16:26:41

5.4.5 Sicherheitssensoren

- Sicherstellen, dass Befestigungsschrauben und Bohrungen die Motor-Getriebe-Einheit nicht kreuzen.

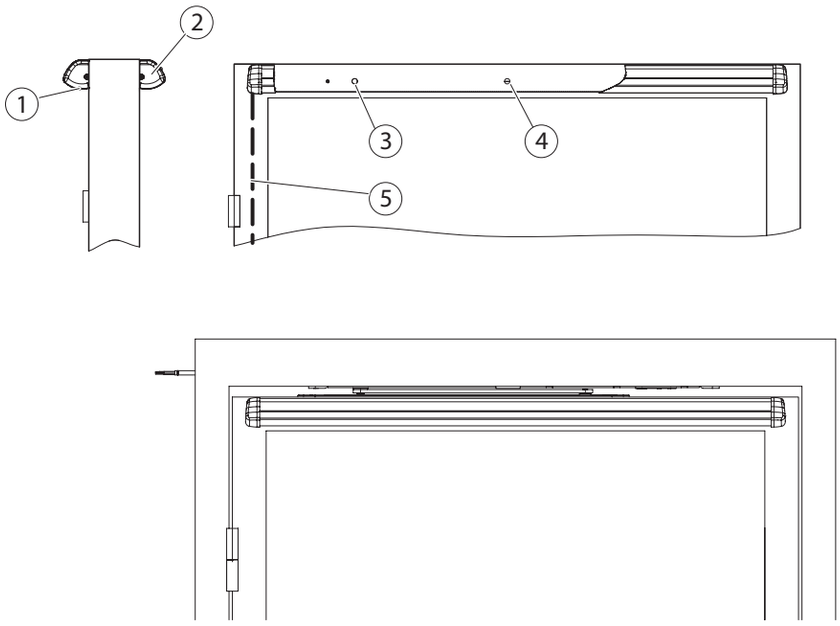

1 Sicherheitsensor „Schließen“
2 Sicherheitsensor „Öffnen “
3 Bohrung Ø 8 mm für Anschlussleitung (5) zur Steuerung
4 Bohrung Ø 8 mm für Verbindungsleitung zum Sensor „Öffnen“
5 Anschlussleitung zur Steuerung

6 Montage

6.1 Einbauart Holz

6.1.1 Vorbereitende Arbeiten

- Netzteil montieren und Niederspannung zum Kabelübergang führen.
- Kabelübergang montieren.

6.1.2 Montage am Türblatt

- Montagewinkel an Motor-Getriebe-Einheit montieren.

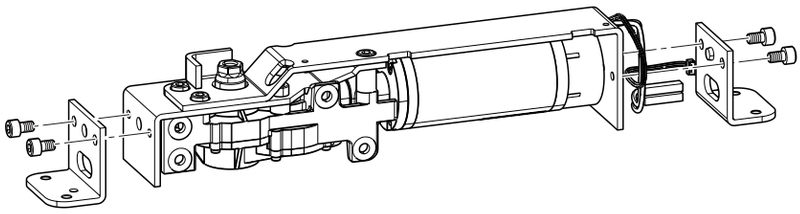

- Motor-Getriebe-Einheit in Türblatt montieren.

210609_GEZE ID 149543-01_MA_ECturn Inside_DE.indd 17 09.06.2021 16:26:55

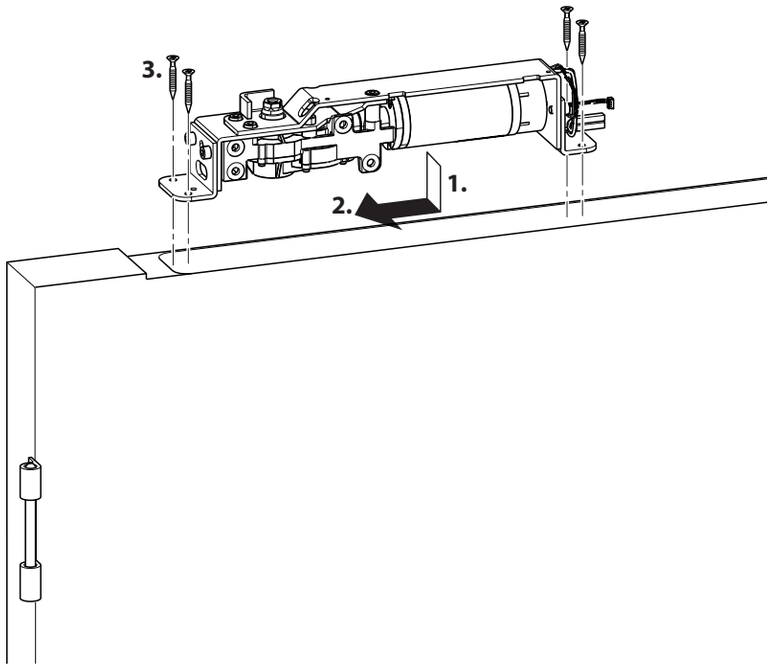

▶ Steuerung einbauen.

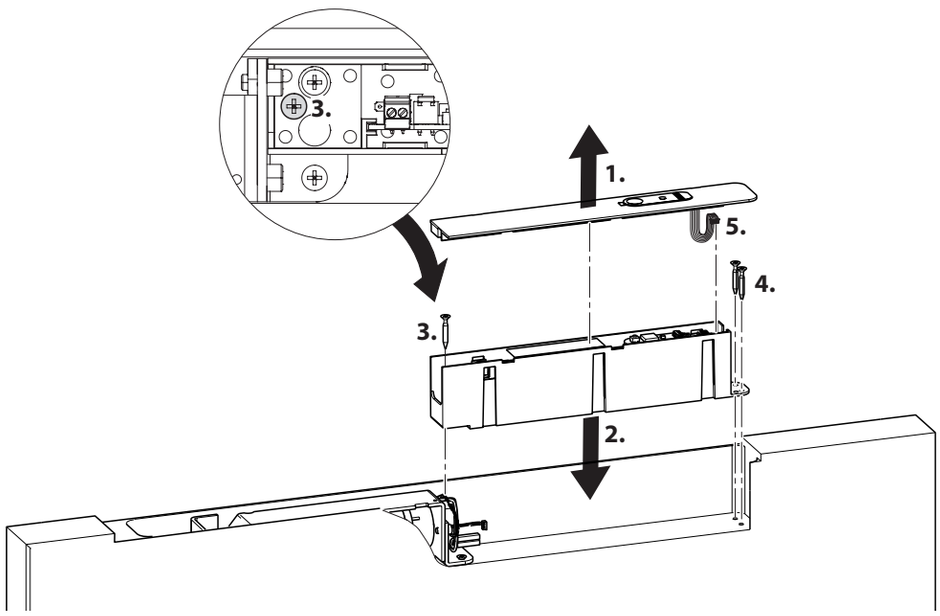

▶ Drehgeberkabel der Motor-Getriebe-Einheit anschließen.

210609_GEZE ID 149543-01_MA_ECturn Inside_DE.indd 18 09.06.2021 16:27:09

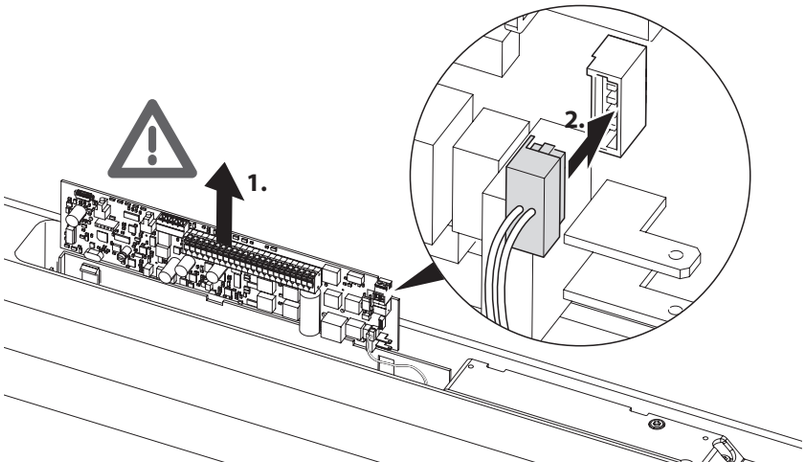

▶ 24-V-Kabel der Motor-Getriebe-Einheit anschließen.

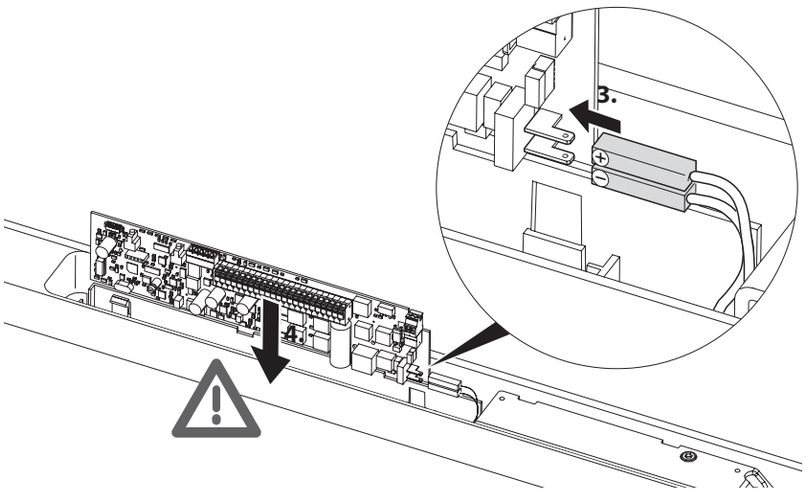

Falls eine Funkplatine (Option) verwendet wird:
▶ Funkplatine jetzt einbauen, siehe Seite 29.

210609_GEZE ID 149543-01_MA_ECturn Inside_DE.indd 19 09.06.2021 16:27:26

Elektrischer Anschluss

- 6-adriges Kabel (1) (2x 1 mm² für 24 V / 4x 0,25 mm² für Türöffner, Kontaktgeber etc.) von oben durch vorbereiteten Türdurchgang und durch den Kabelübergang schieben.

Bei Metalltüren wird dieses Kabel bereits beim Bau der Tür eingelegt.

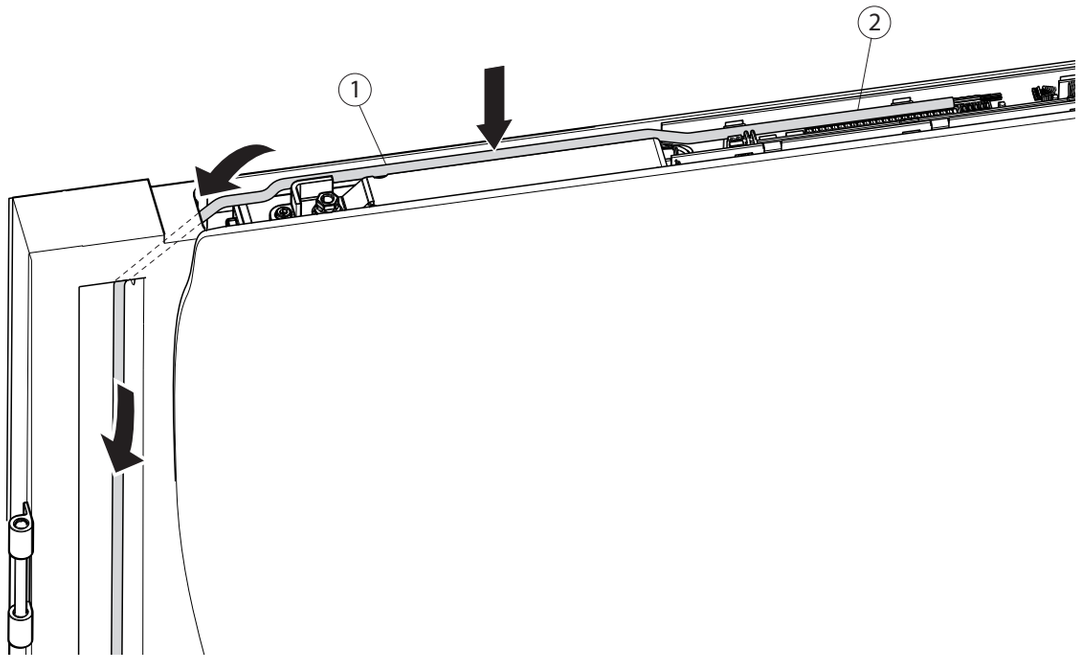

Kabel (1) entlang der Motor-Getriebeeinheit (Pfeil) zur Steuerplatine (2) führen.

- Kabel (1) nicht zu viel kürzen.

Die Länge der nicht benötigten Litzen so belassen, damit bei späterem Bedarf alle Klemmen der Steuerplatine erreicht werden können.

- Beide 24 V-Litzen (rot, blau) abisolieren und mit isolierenden Adernendhülsen 1mm² versehen Adernendhülsen durch Ferrit Ringkern schieben und mit Stecker verbinden
- Stecker in der Steuerplatine einstecken.

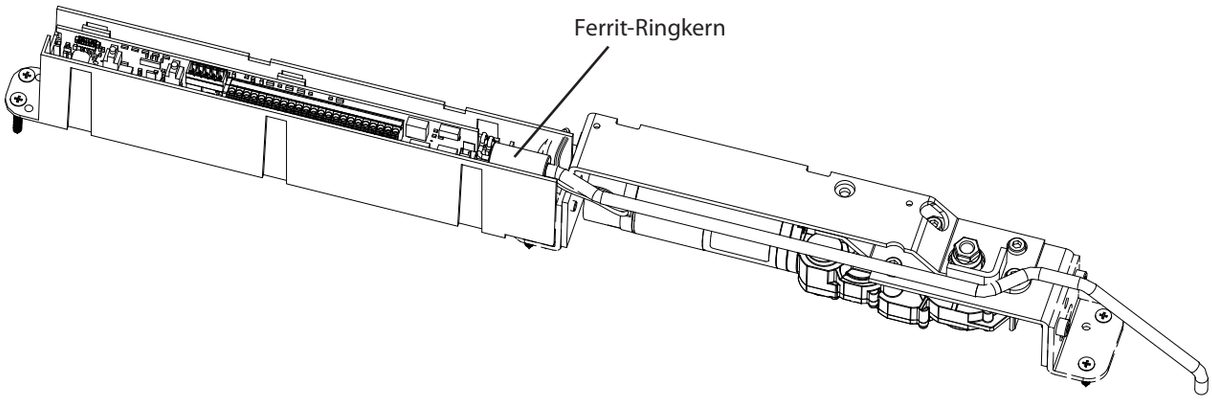

210609_GEZE ID 149543-01_MA_ECturn Inside_DE.indd 20 09.06.2021 16:27:33

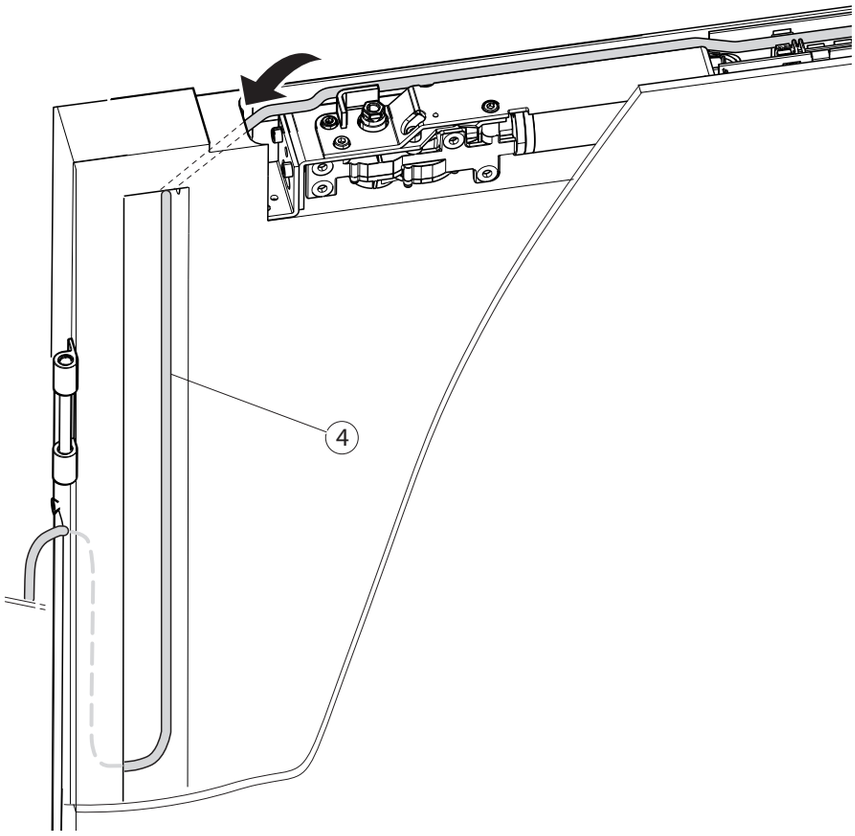

- Kabel (4) weiter durch das Türblatt und den Kabelübergang des Türblatts führen.

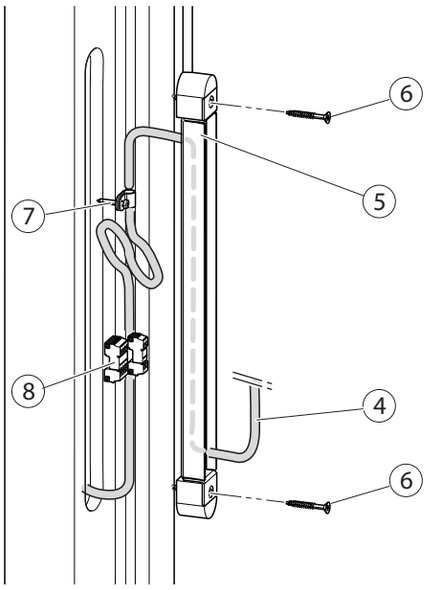

- Kabel (4) durch den Kabelübergang (5) der Zarge führen.
- Mit Zugentlastung (7) sichern.
- Mit dem Kabel (4) im Bereich der Schnittstelle (8) eine Schlaufe bilden.

- Darauf achten, dass die Schlaufe ausreichend groß ist, damit beim Öffnen der Tür kein Zug auf das Kabel wirkt.

- Kabel durchtrennen.
- Kabelenden abisolieren und Stecker (5) integrieren.

- Aderendhülsen 1 mm^2 verwenden.

210609_GEZE ID 149543-01_MA_ECturn Inside_DE.indd 21 09.06.2021 16:27:46

Gleitschiene montieren

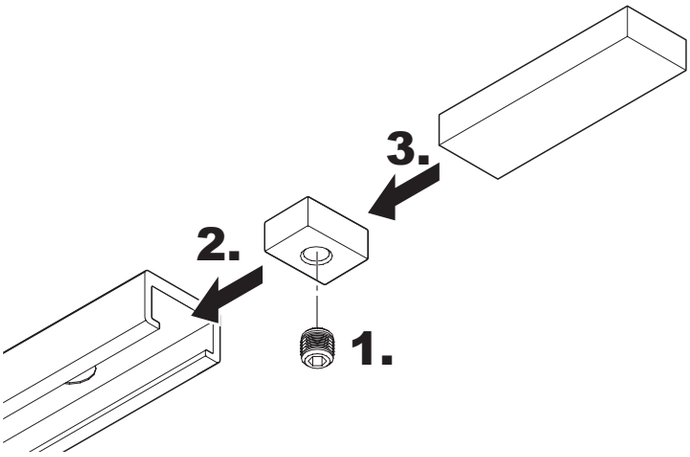

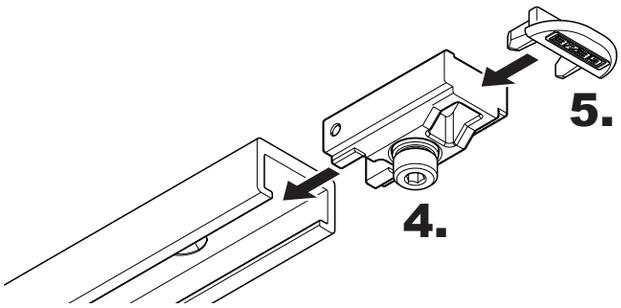

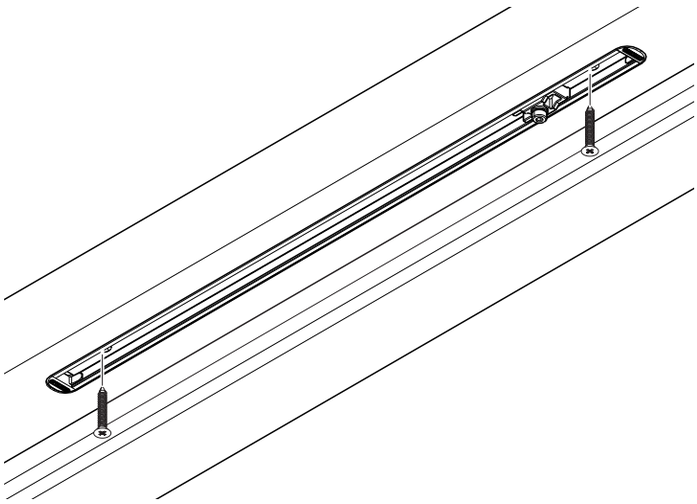

210609_GEZE ID 149543-01_MA_ECturn Inside_DE.indd 22 09.06.2021 16:28:06

▶ Hebel mit Motor-Getriebeeinheit verbinden.

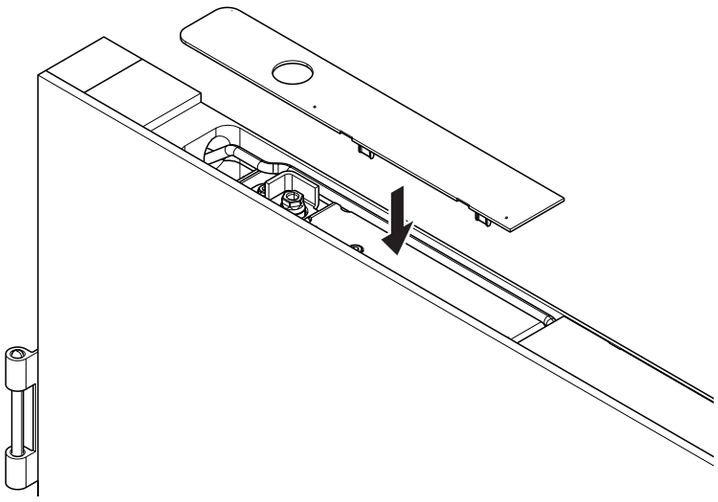

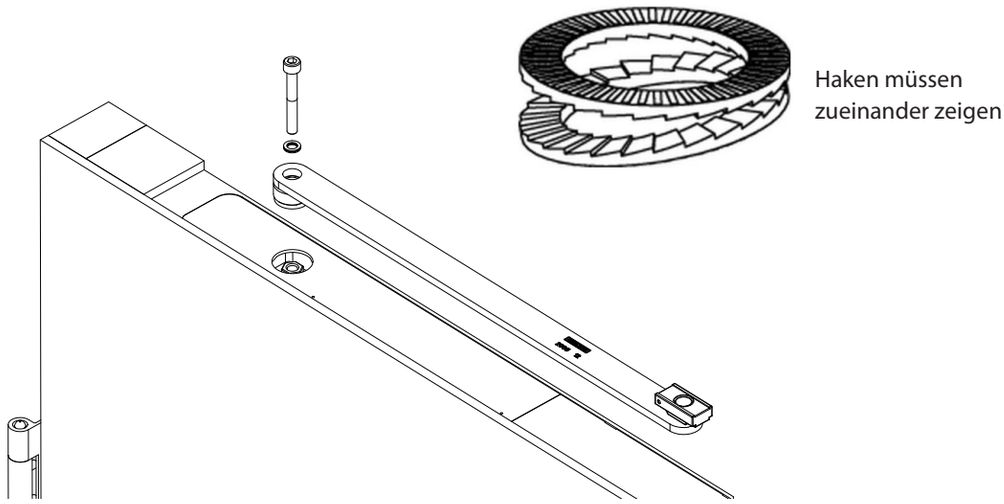

▶ die 2-teilige Nordlock Sicherungsscheibe – mit O-Ring fixiert auf Schraube M6x45 – unbedingt verwenden (O-Ring verbleibt dort)

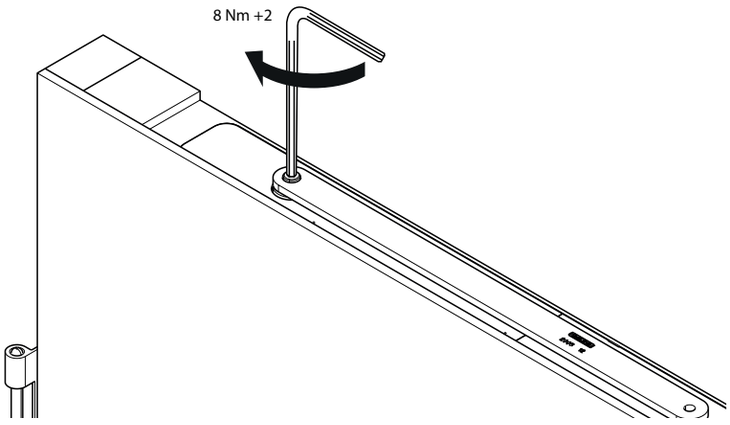

210609_GEZE ID 149543-01_MA_ECturn Inside_DE.indd 23 09.06.2021 16:28:16

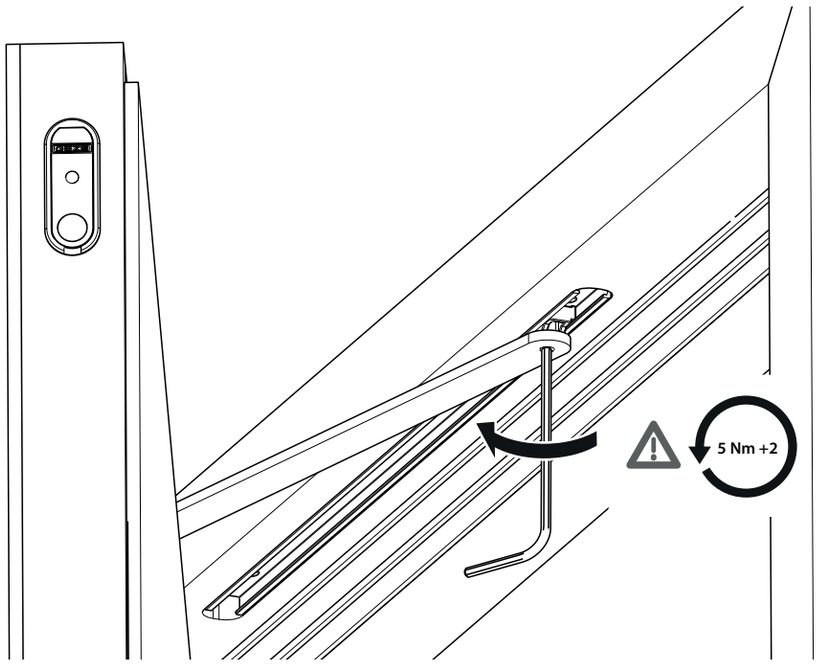

6.2 Einbauart Metall

6.2.1 Vorbereitende Arbeiten

Siehe Kapitel 6.1.1.

6.2.2 Montage am Türblatt

▶ Montagewinkel an Motor-Getriebe-Einheit montieren.

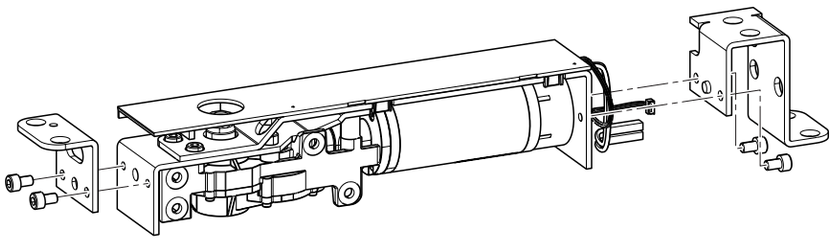

210609_GEZE ID 149543-01_MA_ECturn Inside_DE.indd 24 09.06.2021 16:28:26

▶ Motor-Getriebe-Einheit in Türblatt montieren.

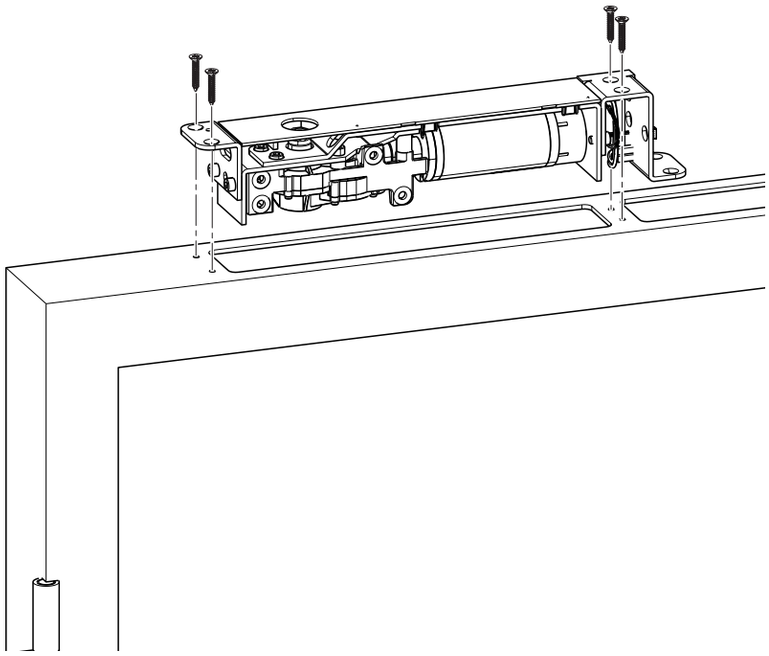

▶ Kabelstrang vom Motor zur Steuerung führen.

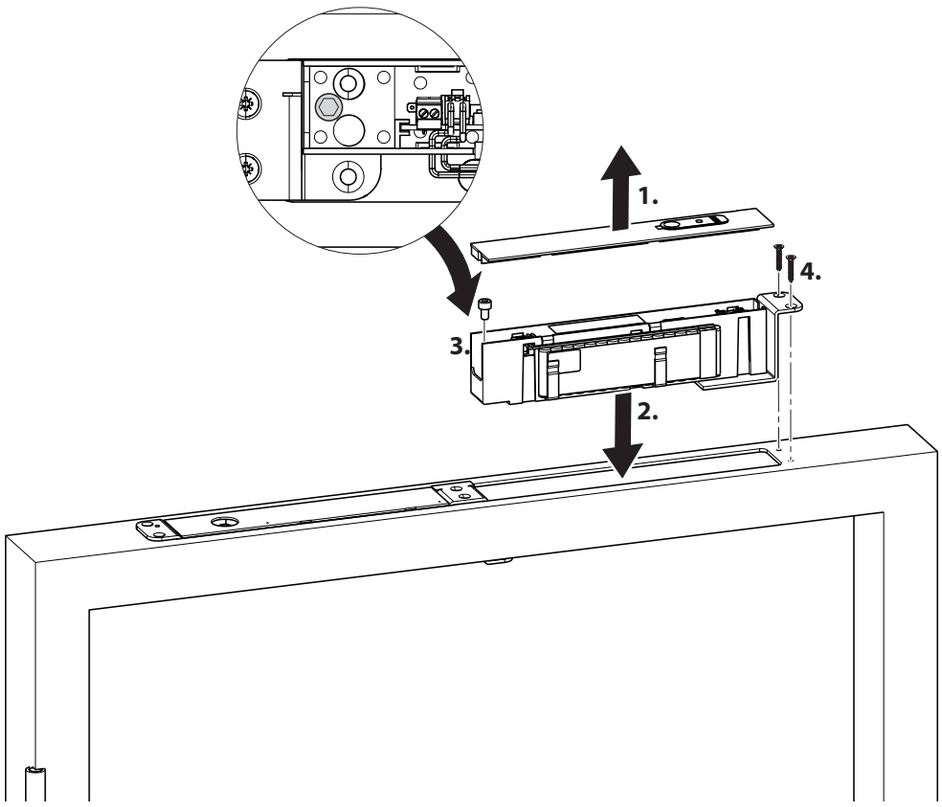

Die weiteren Tätigkeiten sind ähnlich wie bei der Einbauart Holz, Kapitel 6.1.
- ▶ Motor-Getriebe-Einheit anschließen, siehe 18.
- ▶ Elektrischer Anschluss, siehe 20.
- ▶ Gleitschiene montieren, siehe 22.
- ▶ Hebel mit Motor-Getriebeeinheit verbinden, siehe 23.

210609_GEZE ID 149543-01_MA_ECturn Inside_DE.indd 25 09.06.2021 16:28:40

6.3 Optionen montieren

6.3.1 Akku

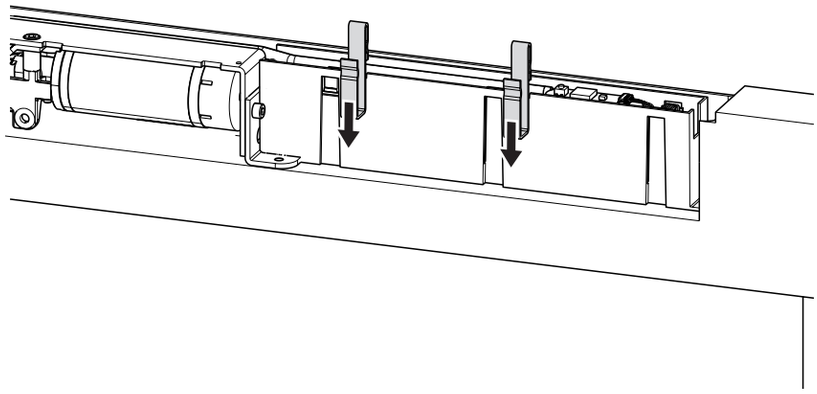

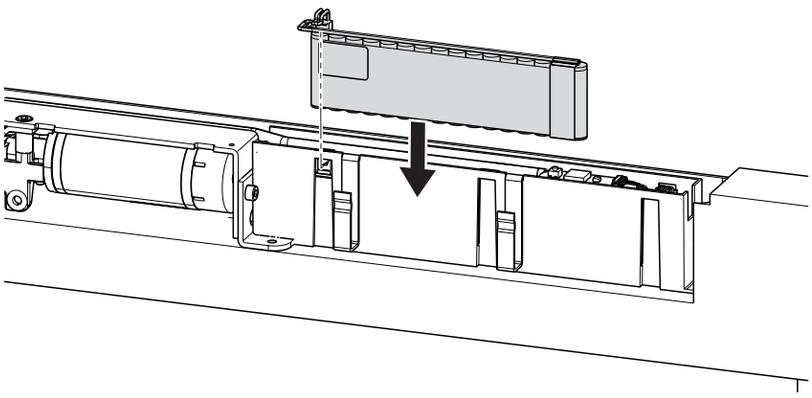

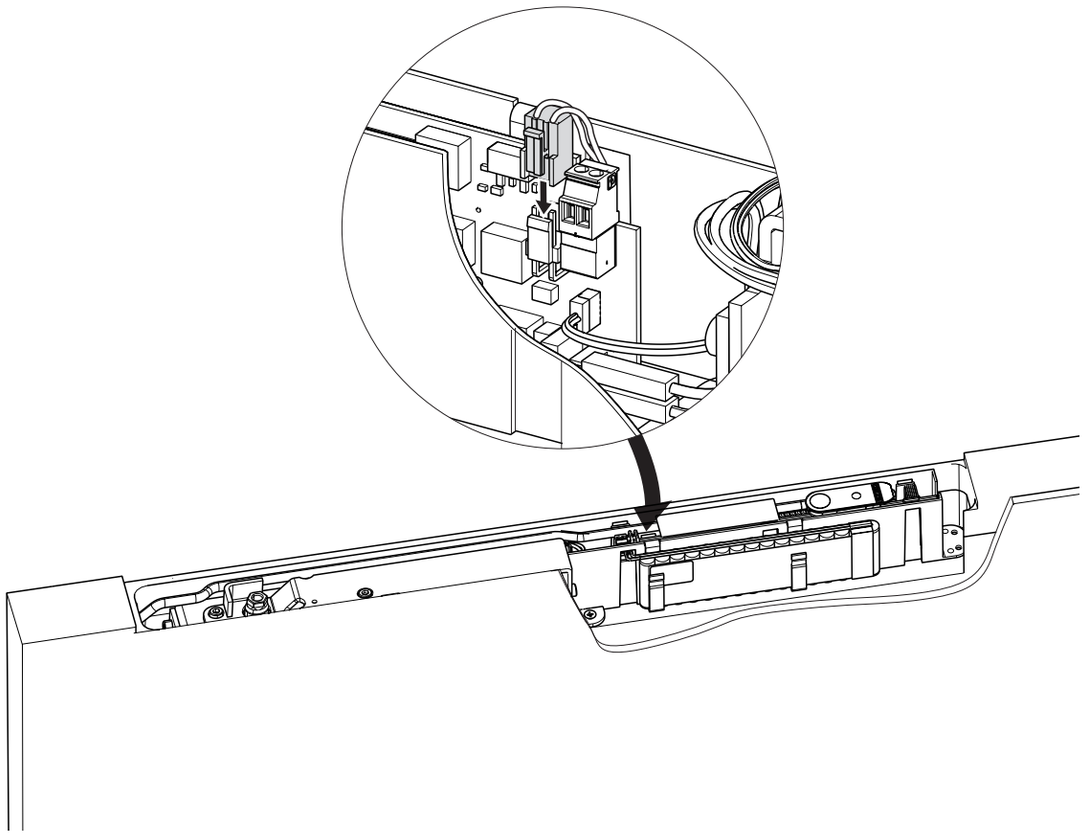

210609_GEZE ID 149543-01_MA_ECturn Inside_DE.indd 26 09.06.2021 16:28:57

6.3.2 Abgesetzter Programmschalter

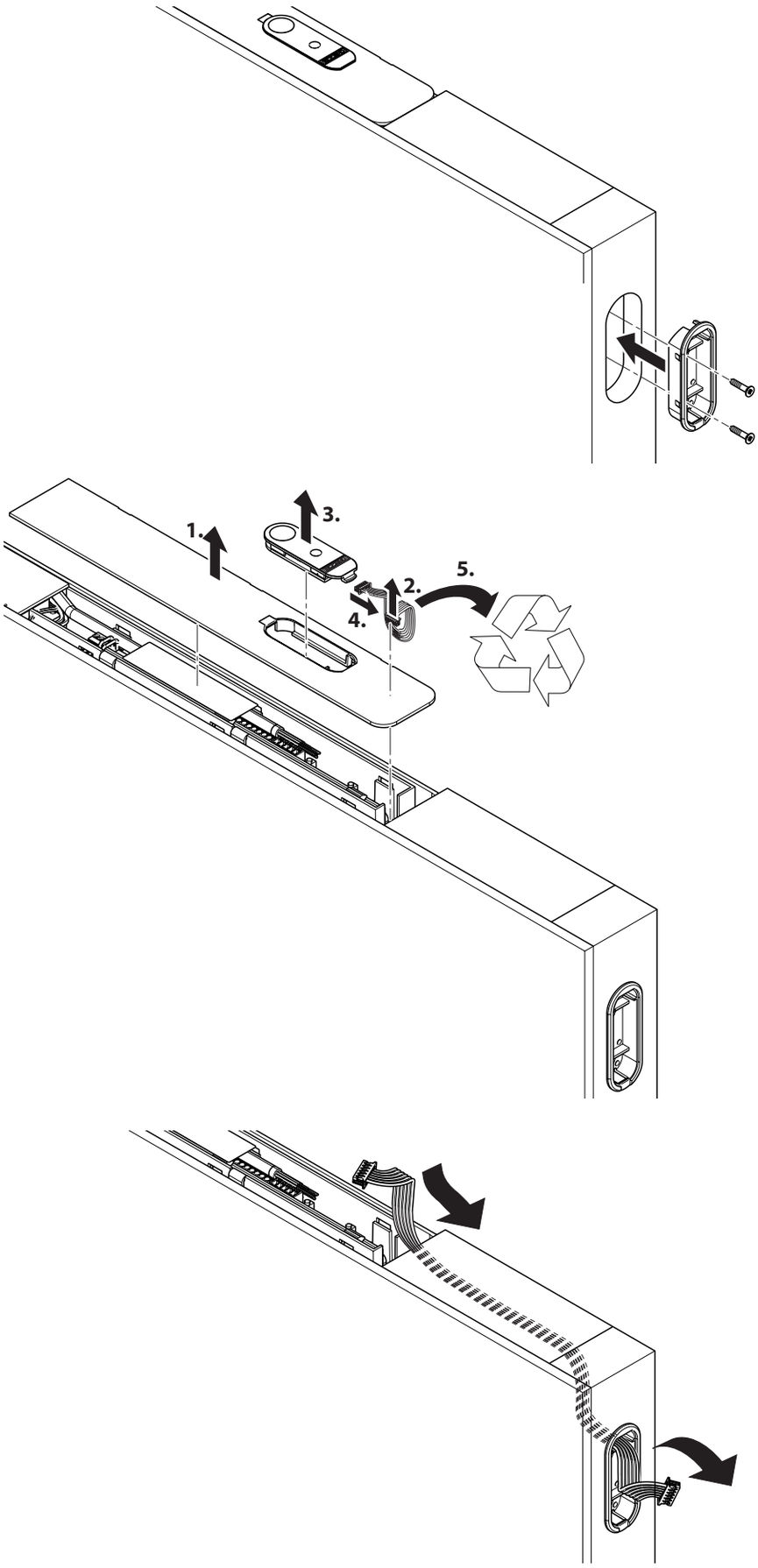

210609_GEZE ID 149543-01_MA_ECturn Inside_DE.indd 27 09.06.2021 16:29:16

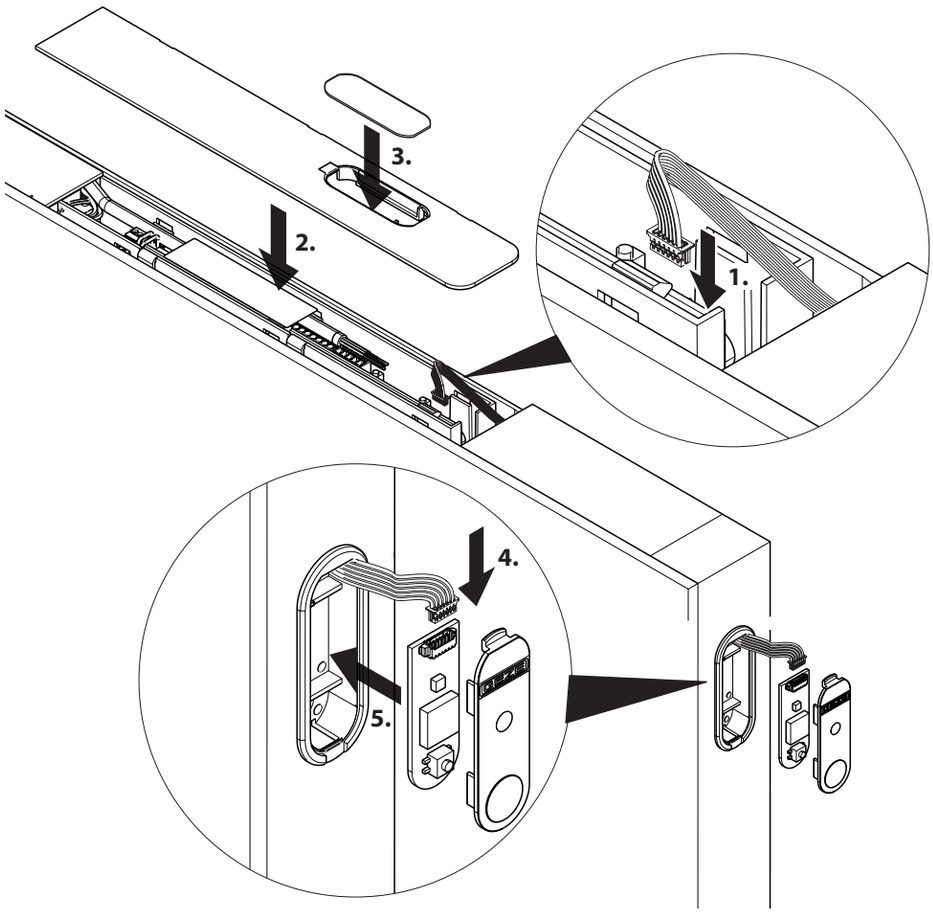

210609_GEZE ID 149543-01_MA_ECturn Inside_DE.indd 28 09.06.2021 16:29:23

6.3.3 Funkplatine

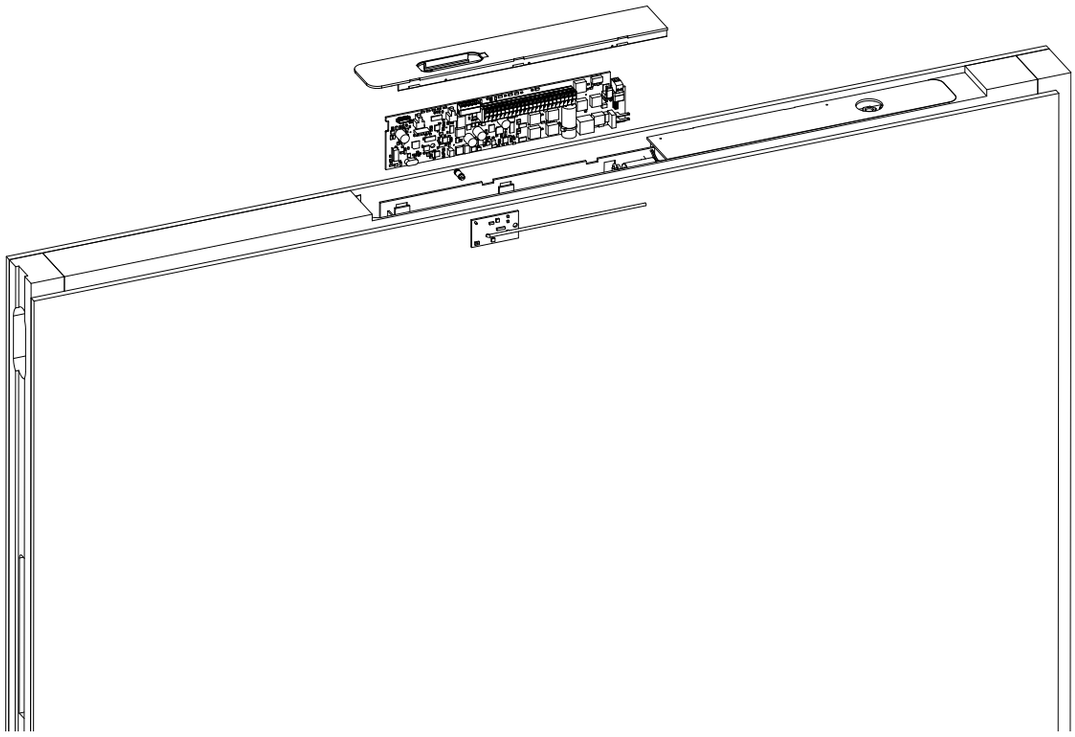

Mit Finger oder Werkzeug einhaken (Ausklinkung) und Steuerplatine vorsichtig ausheben

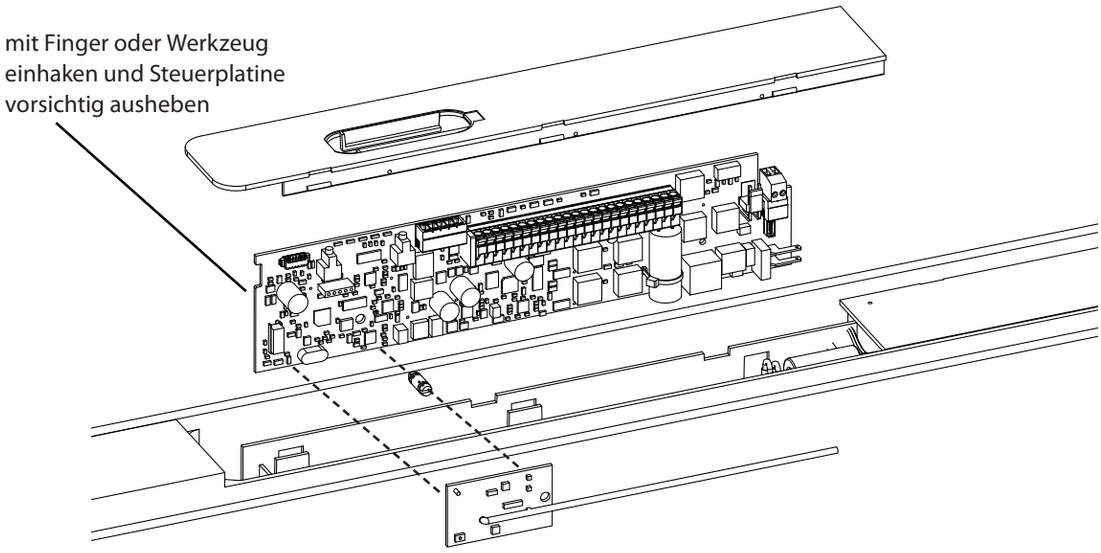

210609_GEZE ID 149543-01_MA_ECturn Inside_DE.indd 29 09.06.2021 16:29:24

7 Inbetriebnahme

7.1 Kollisionstest

- Tür **vorsichtig von Hand** schließen und wieder öffnen.

Bei den Bewegungen dürfen keine Bauteile aneinander schleifen oder klemmen.

7.2 Öffnungsbegrenzung

- Anschlag mit Druckstück in der Gleitschiene bei max. 110° Türöffnung fixieren (siehe „Gleitschiene montieren“ auf Seite 22).
- Beim Einlernen sicherstellen, dass Tür nicht mit Wucht in das Druckstück fährt, sondern vorher zum Stehen kommt.

Alternativ kann ein Türstopper montiert werden.

7.3 Antrieb einlernen

Wenn kein Kontaktgeber (Funkmodul, Tastenschalter o. ä.) verwendet wird:
- Im Parametermenü „Push & Go“ wählen.

Der Einlernvorgang ist im Anschlussplan ECturn beschrieben.

- Tür etwas öffnen.
- Deckel der Steuerung abnehmen und am Kabel hängen lassen.
- Displayprogrammschalter (Mat.Nr.151524) mit RS485-Buchse verbinden.
- Menüpunkt Lernen aufrufen (Signalton).
- DPS-Stecker abziehen.
- Tür manuell in Geschlossenlage führen (1. Umkehrpunkt).
- Tür manuell in die gewünschte Offenlage führen (2. Umkehrpunkt).
- Tür manuell in Nähe Geschlossenlage führen.
- Displayprogrammschalter mit RS485-Buchse verbinden.
- Enter-Taste betätigen und Lernprogramm verlassen (Signalton).
- DPS-Stecker abziehen und Deckel der Steuerung wieder aufsetzen.
- Tür manuell in Geschlossenlage führen (Antrieb kennt seine Startposition).

8 Anpassungsmöglichkeiten

8.1 Bei der Planung

Der Abstand zwischen Gleitschiene und Antrieb kann durch Hebel mit Achsverlängerung (6 mm, 13 mm, 16 mm, 20 mm) vergrößert werden.

8.2 Bei der Montage (bauseits)

Eine Verstellung des Abstands zwischen Antrieb (Tür) und Gleitschiene (Zarge) nach der Montage ist nicht mehr ohne weiteres möglich.
Beim Einbau des ECturn Inside in ein Holztürblatt kann der Abstand ggf. durch Unterlegen der Motor-Getriebe-Einheit verkleinert werden.

210609_GEZE ID 149543-01_MA_ECturn Inside_DE.indd 30 09.06.2021 16:29:25

9 Notizen

210609_GEZE ID 149543-01_MA_ECturn Inside_DE.indd 31 09.06.2021 16:29:25

Germany
GEZE GmbH
Niederlassung Süd-West
Tel. +49 (0) 7152 203 594
E-Mail: leonberg.de@geze.com

GEZE GmbH
Niederlassung Süd-Ost
Tel. +49 (0) 7152 203 6440
E-Mail: muenchen.de@geze.com

GEZE GmbH
Niederlassung Ost
Tel. +49 (0) 7152 203 6840
E-Mail: berlin.de@geze.com

GEZE GmbH
Niederlassung Mitte/Luxemburg
Tel. +49 (0) 7152 203 6888
E-Mail: frankfurt.de@geze.com

GEZE GmbH
Niederlassung West
Tel. +49 (0) 7152 203 6770
E-Mail: duesseldorf.de@geze.com

GEZE GmbH
Niederlassung Nord
Tel. +49 (0) 7152 203 6600
E-Mail: hamburg.de@geze.com

GEZE Service GmbH
Tel. +49 (0) 1802 923392
E-Mail: service-info.de@geze.com

Austria
GEZE Austria
E-Mail: austria.at@geze.com
www.geze.at

Baltic States
Lithuania / Latvia / Estonia
E-Mail: baltic-states@geze.com

Benelux
GEZE Benelux B.V.
E-Mail: benelux.nl@geze.com
www.geze.be
www.geze.nl

Bulgaria
GEZE Bulgaria - Trade
E-Mail: office-bulgaria@geze.com
www.geze.bg

China
GEZE Industries (Tianjin) Co., Ltd.
E-Mail: chinasales@geze.com.cn
www.geze.com.cn

GEZE Industries (Tianjin) Co., Ltd.
Branch Office Shanghai
E-Mail: chinasales@geze.com.cn
www.geze.com.cn

GEZE Industries (Tianjin) Co., Ltd.
Branch Office Guangzhou
E-Mail: chinasales@geze.com.cn
www.geze.com.cn

GEZE Industries (Tianjin) Co., Ltd.
Branch Office Beijing
E-Mail: chinasales@geze.com.cn
www.geze.com.cn

France
GEZE France S.A.R.L.
E-Mail: france.fr@geze.com
www.geze.fr

Hungary
GEZE Hungary Kft.
E-Mail: office-hungary@geze.com
www.geze.hu

Iberia
GEZE Iberia S.R.L.
E-Mail: info.es@geze.com
www.geze.es

India
GEZE India Private Ltd.
E-Mail: office-india@geze.com
www.geze.in

Italy
GEZE Italia S.r.l
E-Mail: italia.it@geze.com
www.geze.it

GEZE Engineering Roma S.r.l
E-Mail: italia.it@geze.com
www.geze.it

Korea
GEZE Korea Ltd.
E-Mail: info.kr@geze.com
www.geze.com

Poland
GEZE Polska Sp.z o.o.
E-Mail: geze.pl@geze.com
www.geze.pl

Romania
GEZE Romania S.R.L.
E-Mail: office-romania@geze.com
www.geze.ro

Russia
OOO GEZE RUS
E-Mail: office-russia@geze.com
www.geze.ru

Scandinavia – Sweden
GEZE Scandinavia AB
E-Mail: sverige.se@geze.com
www.geze.se

Scandinavia – Norway
GEZE Scandinavia AB avd. Norge
E-Mail: norge.se@geze.com
www.geze.no

Scandinavia – Denmark
GEZE Danmark
E-Mail: danmark.se@geze.com
www.geze.dk

Singapore
GEZE (Asia Pacific) Pte, Ltd.
E-Mail: gezesea@geze.com.sg
www.geze.com

South Africa
GEZE South Africa (Pty) Ltd.
E-Mail: info@gezesa.co.za
www.geze.co.za

Switzerland
GEZE Schweiz AG
E-Mail: schweiz.ch@geze.com
www.geze.ch

Turkey
GEZE Kapı ve Pencere Sistemleri
E-Mail: office-turkey@geze.com
www.geze.com

Ukraine
LLC GEZE Ukraine
E-Mail: office-ukraine@geze.com
www.geze.ua

United Arab Emirates/GCC
GEZE Middle East
E-Mail: gezeme@geze.com
www.geze.ae

United Kingdom
GEZE UK Ltd.
E-Mail: info.uk@geze.com
www.geze.com

GEZE GmbH
Reinhold-Vöster-Straße 21–29
71229 Leonberg
Germany

Tel.: 0049 7152 203 0
Fax.: 0049 7152 203 310
www.geze.com

Der Maßstab DIN ISO 9001 unseres Handelns

GEZE