Darstellung in geschlossenem, jedoch unverriegeltem Zustand mit E250 Hub 100

Verriegelungshub = 28mm
Hub für Flügelbewegung = Antriebshub - 28mm

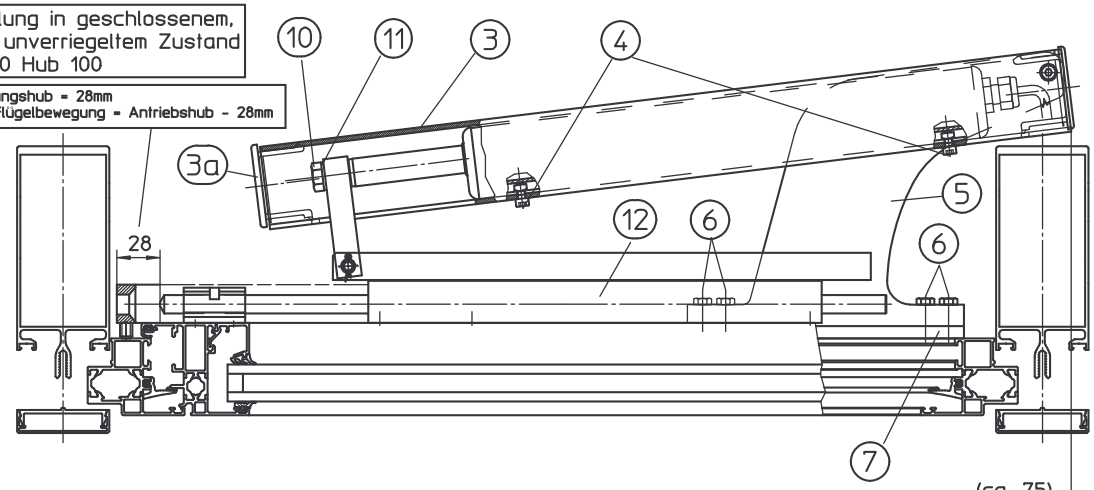

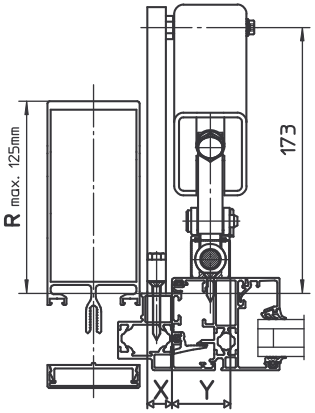

RWA 105E Tandem und OL 370EN Tandem montierbar als:

Hübe -100, 150, 230
Ausführung: EV1 (silberfarbig), weiß RAL9016, nach RAL..

Angaben zu:
-Anwendungsbereich,
-Anschlagmaße für bestimmte Öffnungen und Antriebshübe,
-Bestellbedarf und Ident.-Nr.,
-Montage
-System Solo
siehe System- und Montageanleitung Ident.-Nr.088297
Zeichn.-Nr. 41523-9-0970 ab Änderungsstand 02,
Einbau RWA 105E Solo und OL 370EN Solo
siehe 41523-EP-001

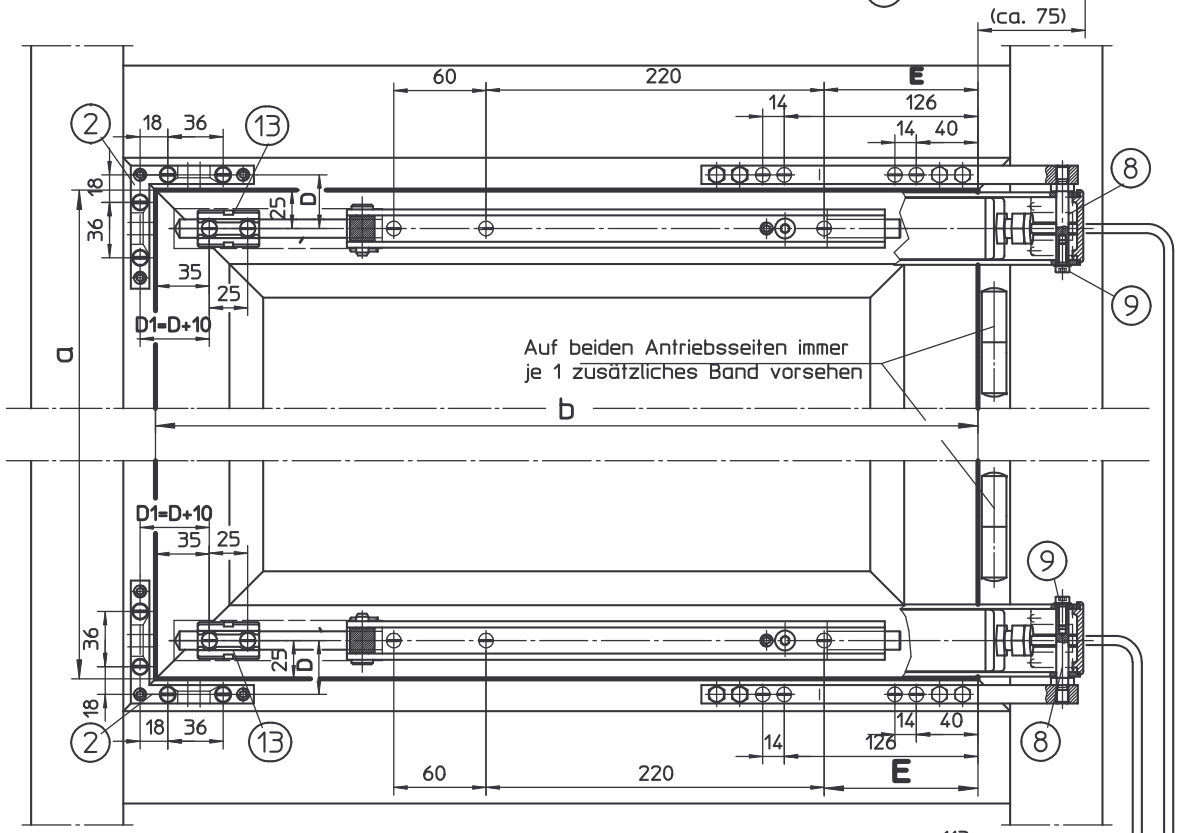

Anschlagmaß D und D1

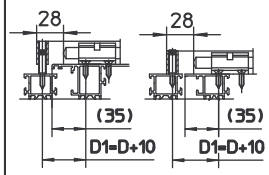

Wichtige Hinweise

- Wartungs- und Bedienungsvorschriften für kraftbetätigte Fenster, Türen und Tore BGR 232 sind zu beachten,
- Die Fensterlager und deren Befestigung muß einer stat. Belastung von 1000N standhalten,
- Auf der Motorseite müssen 2 Bänder montiert werden,
- Gelenk-und Gleitstellen mit einem säurefreiem Fett fetten;
- Der festgelegte Anwendungsbereich ist einzuhalten
- Die vorgeschriebenen Befestigungsmittel sind zu verwenden;
- Darstellung im geschlossenem,jedoch nicht verriegeltem Zustand;
- Alle Klemm- und Befestigungsschrauben sind in regelmäßigen Abständen, auf festen Sitz zu prüfen und ggf. nachzuziehen;
- Bei Bedarf können für andere Flügelgrößen, Gewichte oder Öffnungsweiten spezielle Anschlagmaße angefragt werden,

Verpackungsinhalt RWA 105E / OL 370EN für Tandem-Ausführung

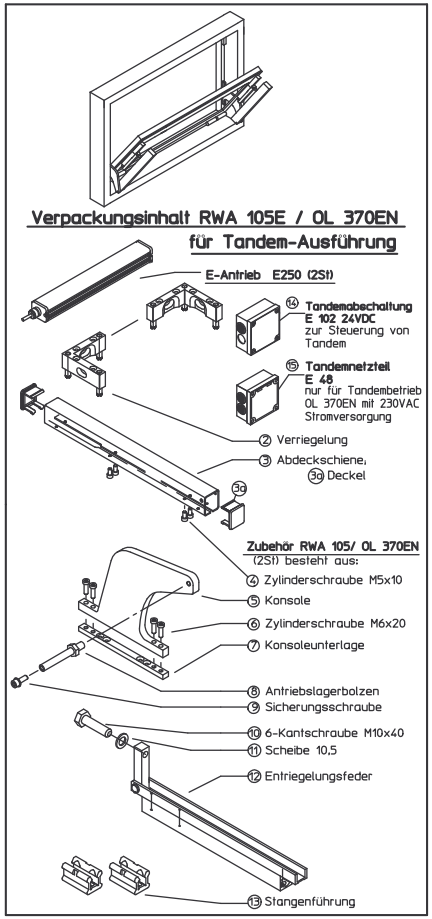

Sondermontage
(bei Platzmangel, R über 125mm))

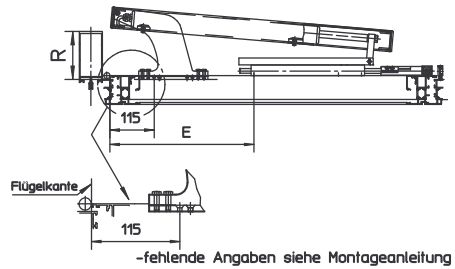

-fehlende Angaben siehe Montageanleitung

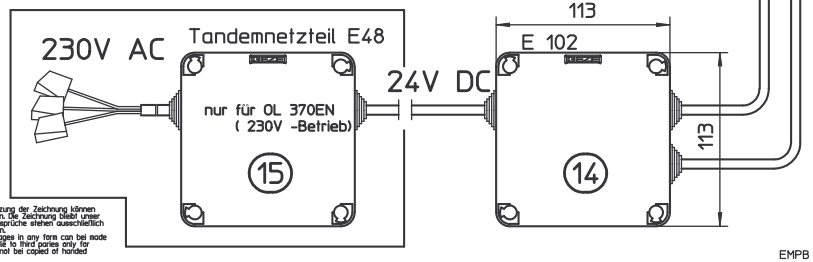

10 30 50 70 90 Maßstab
0 20 40 60 80 100

EMPB = Erstmusterprüfbericht /First sample test report

00	19.09.2005	tbm14	47522				
EMPB	Änderungen Bearbeitung	Datum date	Name name	Mitteilungs-Nr. Doc. control no.			

GEZE GmbH
P.O. Box 13 63
71226 Leonberg
Germany

vertraulich / confidential

	Datum / date	Name / name
erstellt / drawn	18.05.2005	tbm14
gepr. / checked	20.09.2005	tbm8
Ersatz für: subst. for:		
Ersetzt durch: subst. with:		

Benennung / designation
RWA 105E und OL370EN Tandem
System einwaerts

Blatt / von sheet / of 1/1
Maßstab scale 1:2.5
Sprache / language D
Material-Nr. ID-no.
Zeichnungs-Nr. / document-no. 41523-EP-002

Diese Zeichnung entspricht dem Entwicklungsstand des Zeichnungsdatums bzw. der letzten Änderungseintragung. Aus der Benützung der Zeichnung können keine Ansprüche, gleich welcher Art, einschließlich Schadensersatzansprüche, abgeleitet und gegen GEZE geltend gemacht werden. Die Zeichnung bleibt unser Eigentum und ist Dritten nur für die Vertragsdauer zur Benützung überlassen. Sämtliche sich aus der Zeichnung ergebenden Ansprüche stehen ausschließlich GEZE zu. Ohne vorherige Zustimmung von GEZE darf diese Zeichnung weder vervielfältig noch Dritten zugänglich gemacht werden.
This drawing shows the actual state of product development at the date of the drawing or the revision date. No claims or damages in any form can be made against GEZE as a result of the interpretation of this drawing. This drawing remains the property of GEZE and let made available to third parties only for the duration of contractural obligations. All rights connected with this drawing remain in possession of GEZE. This drawing may not be copied or handed over to third parties without the express consent of GEZE.