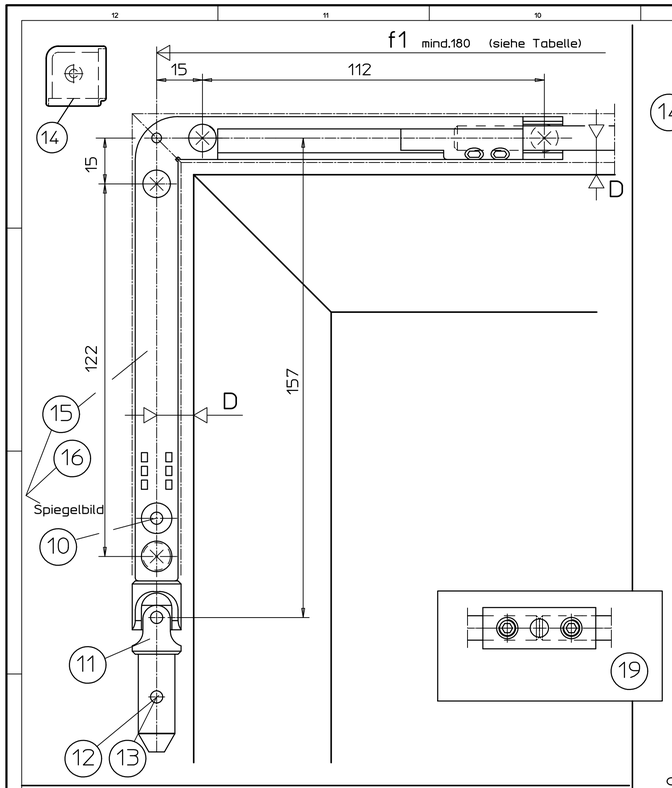

Getriebe Fz90L (Fz90R ist spiegelbildl.)

Flügelbreite a	f-Maße	Längen der Stangen (LQ,LZ) und Abdeckprofile (LA)
440-480	f1=a/2+D-50	1 Scheren
480-1200	f1=a/2+D-30	
1200-2400	f1=a/3+D-100 f2=a/2-10	2 Scheren (Einschränkungen siehe Tabelle)
1530-3600	f1=a/4+D-120 f2=a/3-7 f3=a/3-7	3 Scheren (Einschränkungen siehe Tabelle) — Bei 1 Flügel
Gesamtflügelbreite a= max.2800	f1=min.180 f2=min.502 f3=min.502	Bei mehreren Flügeln

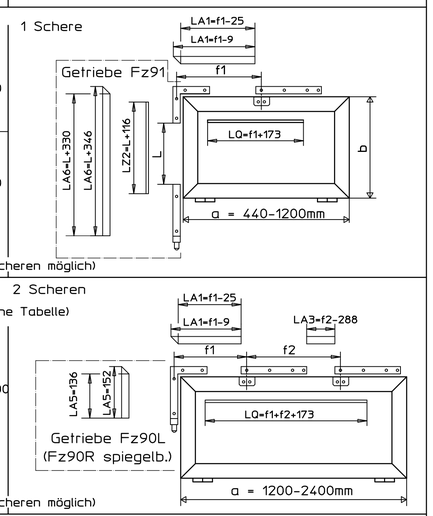

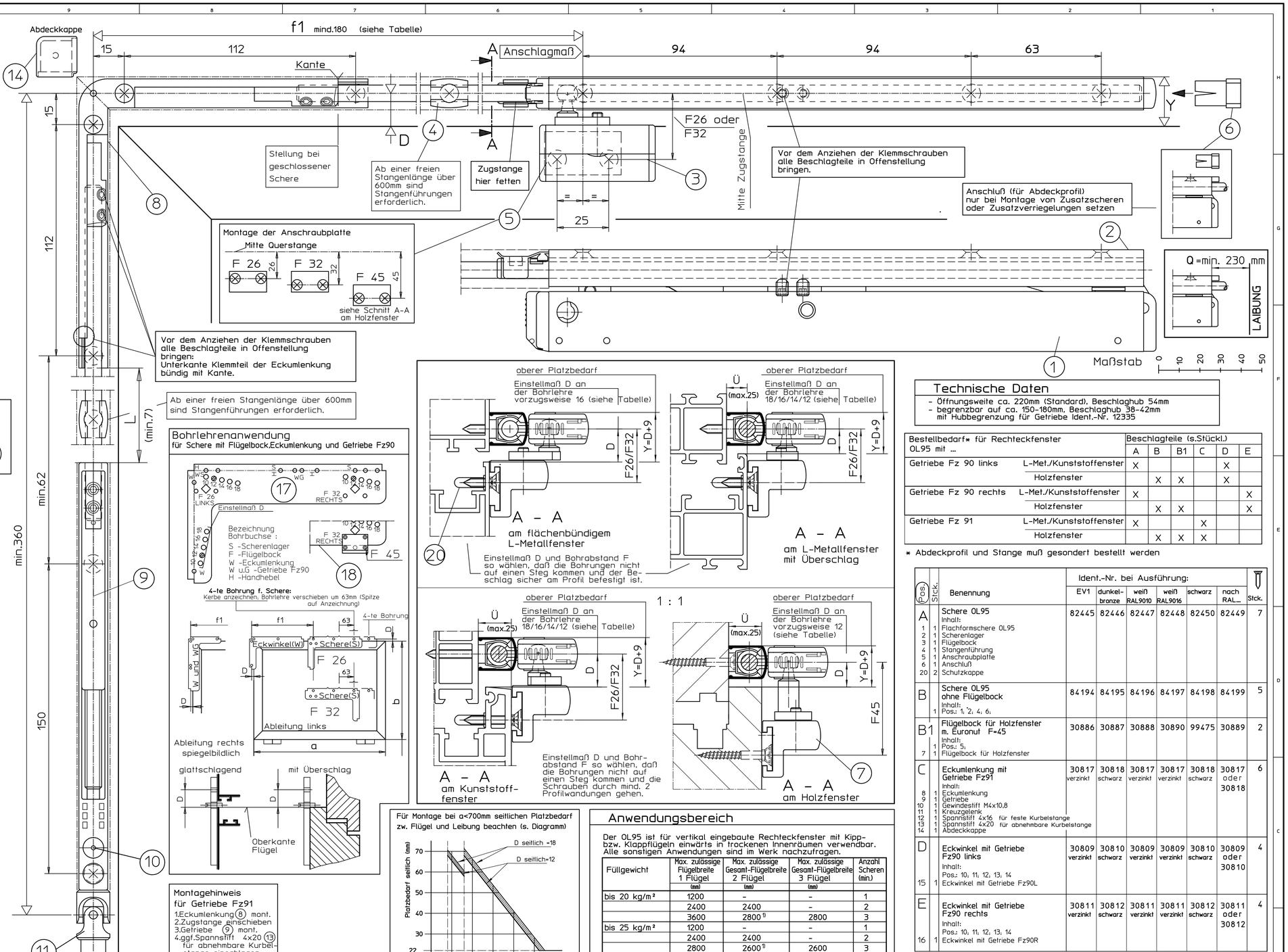

Technische Daten

- Öffnungsweite ca. 220mm (Standard), Beschlaghub 54mm
- begrenzbar auf ca. 150-180mm, Beschlaghub 38-42mm mit Hubbegrenzung für Getriebe Ident.-Nr. 12335

Bestellbedarf* für Rechteckfenster OL95 mit ...		Beschlagteile (s.Stückl.) A	B	B1	C	D	E
Getriebe Fz 90 links	L-Met./Kunststoffenster	X				X	
	Holzfenster		X	X		X	
Getriebe Fz 90 rechts	L-Met./Kunststoffenster	X					X
	Holzfenster		X	X			X
Getriebe Fz 91	L-Met./Kunststoffenster	X			X		
	Holzfenster		X	X	X		

* Abdeckprofil und Stange muß gesondert bestellt werden

Pos.	Stck.	Benennung	Ident.-Nr. bei Ausführung: EV1	dunkelbronze	weiß RAL9010	weiß RAL9016	schwarz	nach RAL...	Stck.
A		Schere OL95	82445	82446	82447	82448	82450	82449	7
		Inhalt:							
1	1	Flachformschere OL95							
2	1	Scherenlager							
3	1	Flügelbock							
4	1	Stangenführung							
5	1	Anschraubplatte							
6	1	Anschluß							
20	2	Schutzkappe							
B		Schere OL95 ohne Flügelbock	84194	84195	84196	84197	84198	84199	5
		Inhalt:							
	1	Pos.: 1, 2, 4, 6,							
B1		Flügelbock für Holzfenster m. Euronut F=45	30886	30887	30888	30890	99475	30889	2
		Inhalt:							
	1	Pos.: 5,							
7	1	Flügelbock für Holzfenster							
C		Eckumlenkung mit Getriebe Fz91	30817 verzinkt	30818 schwarz	30817 verzinkt	30817 verzinkt	30818 schwarz	30817 oder 30818	6
		Inhalt:							
8	1	Eckumlenkung							
9	1	Getriebe							
10	1	Gewindestift M4x10,8							
11	1	Kreuzgelenk							
12	1	Spannstift 4x16 für feste Kurbelstange							
13	1	Spannstift 4x20 für abnehmbare Kurbelstange							
14	1	Abdeckkappe							
D		Eckwinkel mit Getriebe Fz90 links	30809 verzinkt	30810 schwarz	30809 verzinkt	30809 verzinkt	30810 schwarz	30809 oder 30810	4
		Inhalt:							
		Pos.: 10, 11, 12, 13, 14							
15	1	Eckwinkel mit Getriebe Fz90L							
E		Eckwinkel mit Getriebe Fz90 rechts	30811 verzinkt	30812 schwarz	30811 verzinkt	30811 verzinkt	30812 schwarz	30811 oder 30812	4
		Inhalt:							
		Pos.: 10, 11, 12, 13, 14							
16	1	Eckwinkel mit Getriebe Fz90R							

Stangen und Abdeckprofile							
Abdeckprofil L=2m *	30401	30402	30403	30405	74537	30404	
Abdeckprofil L=3m *	30396	30397	30398	30400	74539	30399	
Abdeckprofil L=6m (01)	27558	27559	27560	27561	74540	(01)	
Stange Ø8 verzinkt L=2m	16555						
Stange Ø8 verzinkt L=3m	16591						
Stange Ø8 verzinkt L=6m	16592						

Pos.	Stck.	Zubehör (muß gesondert bestellt werden)	für Holz	für Kunststoff/Metall	Stck.
17		Bohrlehre	54799 gelb	54800 blau	
18		Zusatzbohrlehre OL90N für Holzfenster F=45	28141		
19		Stangenkupplung OL90 N	43546		
4	10	Stangenführung	10878		je 1
		Hubbegrenzung für Getriebe	12335		

* Abdeckprofil beidseitig auf Gehrung geschnitten

Fenstertyp	Befestigungsschrauben	Bohrø
Holz	Senkholzschrauben 4*35 DIN 97 o.DIN 7997	2,5mm
Leichtmetall	Senkblechschrauben 4,2*L DIN7972 o.DIN7982 Schr.muß durch min.1,8mm Profilwand.gehen	3,5mm
Kunststoff	Senkblechschrauben 4,2*L DIN7972 o.DIN7982 Schr.muß durch min.2 Profilwandungen gehen	3,5mm

Befestigungsschrauben werden nicht mitgeliefert.

Weitere Einbauzeichnungen für GEZE OL95:

OL95 mit Fz91 und Zusatzverriegelungen Zusatzblatt zu 40445-9-0955	40445-EP-12
OL95 mit Getriebe Fz91 oder Fz92 für Schrägfenster	40445-EP-09
Kurbelstangen und Zubehör für Getriebe Fz90,Fz91,Fz92	40444-EP-11

Montagehinweis für Getriebe Fz91

1.Eckumlenkung (8) mont.
2.Zugstange einschieben
3.Getriebe (9) mont.
4.ggf.Spannstift 4x20 (13) für abnehmbare Kurbelstange einschlagen
5.Kreuzgelenk (11) mont.

Für Montage bei a<700mm seitlichen Platzbedarf zw. Flügel und Leibung beachten (s. Diagramm)

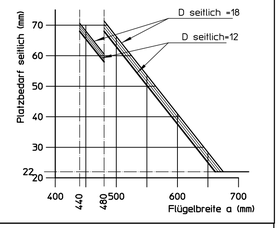

Anwendungsbereich

Der OL95 ist für vertikal eingebaute Rechteckfenster mit Kipp- bzw. Klappflügeln einwärts in trockenen Innenräumen verwendbar. Alle sonstigen Anwendungen sind im Werk nachzufragen.

Füllgewicht	Max. zulässige Flügelbreite 1 Flügel (mm)	Max. zulässige Gesamt-Flügelbreite 2 Flügel (mm)	Max. zulässige Gesamt-Flügelbreite 3 Flügel (mm)	Anzahl Scheren (min.)
bis 20 kg/m²	1200	-	-	1
	2400	2400	-	2
	3600	2800 1)	2800	3
bis 25 kg/m²	1200	-	-	1
	2400	2400	-	2
	2800	2600 1)	2600	3
bis max.30 kg/m²	1200	-	-	1
	2000	2000	-	2
	2000	2000 1)	2000	3

1): z.B. bei unterschiedlich breiten Flügeln (1x1 + 1x2 Scheren)
Sofern der Anwendungsbereich (s.Tabelle) nicht überschritten wird, dürfen bis zu 3 Scheren montiert werden.

Um die für den jeweiligen Anwendungsfall erforderliche Schlagregensicherheit des Fensters nach DIN 18055 sicherstellen zu können, empfehlen wir grundsätzlich den Einbau von 2 Scheren ab a=1050mm bzw. 3 Scheren ab a=1550 mm. Dementsprechend sollte bei Flügelhöhen b>600 mm verfahren werden.
Unter der Voraussetzung, daß der Anwendungsbereich des OL 95 (s. Tabelle) nicht überschritten wird, darf das Gesamtflügelgewicht 60 kg nicht überschreiten.

a = Flügelbreite (mind. 440mm) bzw. Summe aller Flügelbreiten
b = Flügelhöhe (mind. 350mm)
i = Abstandsmaß des Flügelschwerpunkts zum Banddrehpunkt mind. 10 max. 60mm
Ü = Überschlaghöhe 0-25mm
D = Außenkante Flügel bis Mitte Gestänge (siehe Tabelle)
X = seitlicher Platzbedarf = D+10mm (s. auch Diagramm) mit abnehmbaarer Kurbel X = D+14
Y = oberer Platzbedarf (siehe Tabelle)

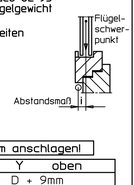

Bei Verwendung der Zusatzverriegelung mit D=16mm anschlagen!

Flügelhöhe b	D oben	Y oben
350 bis 400mm	18mm	D + 9mm
401 bis 450mm	16 bis 18mm	D + 9mm
451 bis 600	14 bis 18mm	D + 9mm
ab 601mm	12 bis 18mm	D + 9mm

Wichtige Hinweise:

- Einbauzeichnung, Montageanleitung, Wartungs- und Bedienungsvorschriften sind zu beachten,
- Der festgelegte Anwendungsbereich ist einzuhalten,
- Die vorgeschriebenen Anschlagmaße sind zu beachten,
- Die vorgeschriebenen Befestigungsmittel sind zu verwenden,
- Um Verletzungen zu vermeiden sind Schutzkappen auf überstehende Gewinde der Befestigungsschrauben zu drehen,
- Beschlagteile sind in Geschlossenlage gezeichnet, die Montage erfolgt aber in Offenlage,
- Alle Klemmschrauben sind in Offenlage mit Inbusschlüssel SW3 mit 5Nm anzuziehen,
- Nach der Montage und vor Inbetriebnahme ist die Funktion zu prüfen, alle Klemmschrauben nachzuziehen,
- Gelenk- und Gleitstellen sind mit einem säurefreien Fett nach DIN 51825 zu fetten,
- Die freie Zugänglichkeit der Beschlagteile zur Fettung und Wartung ist nach DIN 18357 sicherzustellen,
- Werden Stangen und Abdeckprofile anderer Hersteller verwendet, so übernimmt GEZE keine Gewährleistung und keine Haftung für die entstehenden Schäden und Folgeschäden,
- Ab einer freien Stangenlänge von 600mm sind Stangenführungen zu verwenden,
- Bei Kippfenster ist die Verwendung einer geeigneten Fangsicherung vorgeschrieben (siehe GEZE Fang- und Putzsicherung),
- Für Montage Maß "0" von Ende Scherenlager bis Laibung beachten 0= min. 230 mm

Diese Zeichnung entspricht dem Entwicklungsstand des Zeichnungersatzes bzw. der letzten Änderungseintragung. Aus der Bearbeitung der Zeichnung können keine Ansprüche, gleich welcher Art, abgeleitet bzw. geltend gemacht werden. Die Zeichnung bleibt unser Eigentum und ist Dritten nur für die fachtechnische zur Verwendung bestimmt. Gesetzlich BGB §§ 823 ff. und UWG §§ 1 ff. Papierausdrucke ungültig. Alle Rechte vorbehalten. GEZE GmbH
This drawing remains the sole property of GEZE GmbH. It may not be copied or handed over to third parties without the express consent of GEZE. Paper copies are not valid. All rights reserved.
Ce dessin reste la seule propriété de GEZE GmbH. Il ne doit ni être copié ni remis à des tiers sans l'accord exprès de GEZE. Les copies papier ne sont pas valables. Tous droits réservés.
Questo disegno rimane la sola proprietà di GEZE GmbH. Non deve essere copiato o consegnato a terzi senza il consenso esplicito di GEZE. Le copie cartacee non sono valide. Tutti i diritti riservati.
Deze tekening blijft de enige eigendom van GEZE GmbH. Ze mag niet gekopiëerd of ter beschikking gesteld worden aan derden zonder de uitdrukkelijke toestemming van GEZE. Papieren kopieën zijn niet geldig. Alle rechten voorbehouden.
Este dibujo es propiedad exclusiva de GEZE GmbH. No puede ser copiado ni entregado a terceros sin su consentimiento explícito. Las copias en papel no son válidas. Todos los derechos reservados.
Este desenho permanece a única propriedade da GEZE GmbH. Não pode ser copiado ou entregue a terceiros sem o seu consentimento explícito. As cópias em papel não são válidas. Todos os direitos reservados.
Denne tegning er GEZE GmbH's ejendom. Den må hverken kopieres eller videregives til tredje parter uden GEZE's udtrykkelige samtykke. Papirkopier er ikke gyldige. Alle rettigheder forbeholdes.
Denna ritning är GEZE GmbH:s egendom. Den får inte kopieras eller lämnas ut till tredje part utan GEZE:s uttryckliga samtycke. Papperskopior är inte giltiga. Alla rättigheter förbehållna.
Denne tegningen er GEZE GmbH's eiendom. Den kan ikke kopieres eller overleveres til tredjeparter uten GEZE's uttrykkelige samtykke. Papirkopier er ikke gyldige. Alle rettigheter forbehold.
Tämä piirustus on GEZE GmbH:n omaisuutta. Ei saa kopioida eikä luovuttaa kolmansille osapuolille GEZE:n nimenomaisella suostumuksella. Paperikopiot eivät ole voimassa. Kaikki oikeudet pidätetään.
Ten rysunek jest własnością firmy GEZE GmbH. Nie wolno go kopiować ani przekazywać osobom trzecim bez wyraźnej zgody firmy GEZE. Wydruki papierowe są nieważne. Wszystkie prawa zastrzeżone.
Tento výkres je vlastnictvím GEZE GmbH. Nesmí být kopírován ani předán třetím osobám bez výslovného souhlasu GEZE. Papírové kopie nejsou platné. Veškerá práva vyhrazena.
Ez a rajz a GEZE GmbH tulajdonát képezi. Nem szabad lemásolni vagy harmadik felekhez eljuttatni a GEZE kifejezett beleegyezése nélkül. Papírmásolatok nem érvényesek. Minden jog fenntartva.
Ο σχεδιασμός αυτός παραμένει η μοναδική ιδιοκτησία της GEZE GmbH. Δεν πρέπει να αντιγραφεί ή παραδοθεί σε τρίτα μέρη χωρίς τη ρητή συγκατάθεση της GEZE. Τα χαρτόνια δεν είναι έγκυρα. Όλα τα δικαιώματα διατηρούνται.
Papierausdrucke dieser Zeichnung unterliegen nicht dem Änderungsdienst!
Printed drawings are not revision controlled!

03	15.10.21	u1270	*			
02	09.06.21	u1270	3362			
01	23.01.20	u1270	2642			
EMPB	Dokument. Document	Datum date	Name name	Änderungs-Nr. Doc. change no.		

GEZE GmbH
P.O. Box 13 63
71226 Leonberg
Germany

vertraulich / confidential

	Datum/date	Name
erstellt / drawn	15.10.21	u1270
Frg. Prod./Rel. Prod	20.10.21	tbf1

Benennung / designation: OL95 mit Getriebe

Blatt / von sheet / of: 1 / 1
Maßstab scale:
Material-Nr. ID-no.:

Frg. Prod./Rel. Prod

Zeichnungs-Nr. / document-no.: 40445-EP-05

EMPB = Erstmusterprüfbericht /initial sample test report